CTCY-ES - 32.1-6 / 11-2022

Visores de depósito

➔VCYR / VCYR-W

■ Aplicaciones

- Control inmediato y directo del nivel de gas refrigerante en fase líquida, o de aceite frigorífica en las instalaciones de refrigeración y acondicionamiento de aire.
- El VCYR-W permite tambièn el control del grado en humedad del refrigerante.
- Estos visores de nivel se colocarán directamente en el cuerpo de los depósitos o de las tuberías.

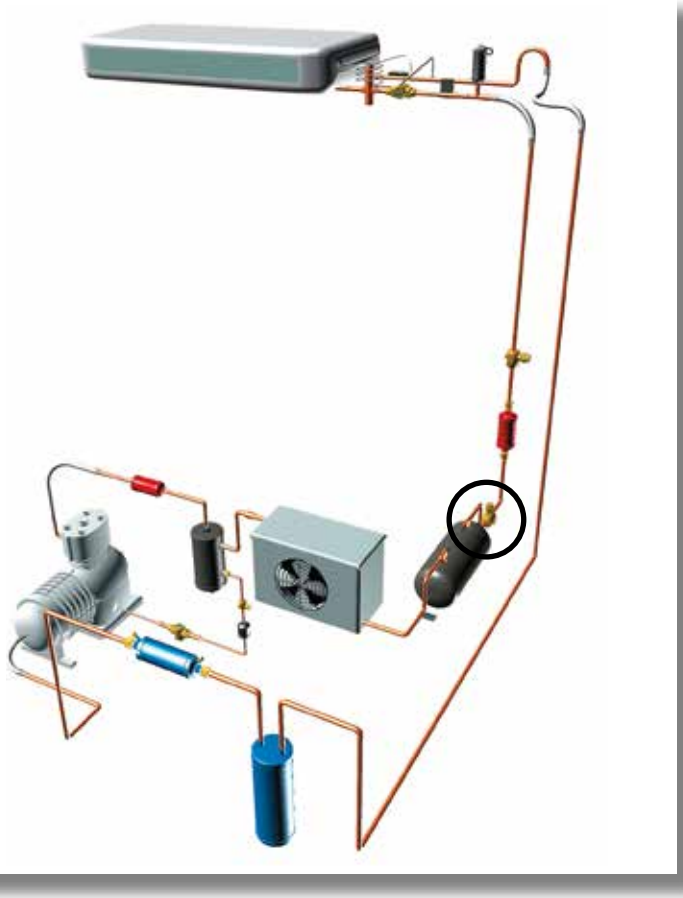

■ Características funcionales

- Productos compatibles con los HCFC, HFC, HFO, CO_2, y también con los aceites y aditivos asociados. Productos estudiados para la utilización con los gases refrigerantes no peligrosos del grupo 2 de la DEP 2014/68/UE. Para la utilización de los componentes CARLY con los refrigerantes del grupo 1 – contactar con el servicio técnico de CARLY.
- La clasificación de los productos en categorías CE se efectúa con la tabla de la DEP 2014/68/UE, que corresponde a una selección por el diámetro nominal.
- El visor consta de cuatro partes:
  - ➔ Una base de acero dedicada a soldarse directamente en un soporte después de haberlo taladrado.
  - ➔ Un visor-cristal roscado en la base.
  - ➔ Una junta O-ring en PTFE que asegura la estanqueidad entre la base y el visor-cristal.
  - ➔ Una bolita de color que asegura la visualización correcta del nivel de liquido en el interior del componente sobre el cual está posicionado el visor.
- Modelo VCYR-W 32 : con corona higroscópica posicionada bajo el cristal, sensible a la humedad y resistente a los ácidos.

■ Ventajas CARLY

- Presión máxima de servicio : 46 bar.
- La gran dimensión del visor-cristal que asegura una visibilidad excelente.
- Ahorro de espacio, de materia y de tiempo de montaje, en comparación con la instalación de un visor montado en serie con la tubería frigorífica.
- La base de acero niquelado y el visor-cristal de acero zingado bi-cromatado garantizan una resistencia perfecta a la corrosión.
- El cristal del visor hundido en el metal, elimina los riesgos de fugas.

CTCY-ES - 32.1-6 / 11-2022

Visores de depósito

→ VCYR / VCYR-W

■ Aviso

Antes de efectuar cualquier selección o montaje de un componente, referirse al capítulo 0 - **AVISO**.

■ Precauciones generales de montaje

La instalación de un componente en un circuito frigorífico por un profesional confirmado, requiere algunas precauciones:

- Ciertas son propias a cada componente y en este caso, están indicadas en la parte **RECOMENDACIONES ESPECÍFÍCAS** definidas aquí abajo ;
- Otros son generales al conjunto de los componentes CARLY, y se presentan en el capítulo 115. **PRECAUCIONES GENERALES DE MONTAJE**.
- Las recomendaciones concernientes a los componentes CARLY para aplicaciones con CO_2 subcrítico, también se desarrollan en el capítulo 115 **ECAUCIONES GENERALES DE MONTAJE**.

■ Recomendaciones específicas

- El visor-cristal y la junta O-ring se deben retirar antes de la operación de soldadura de la base sobre el soporte.
- Después de la soldadura, y cuando la temperatura de la base esté bastante baja, volver a colocar la junta O-ring en su sitio y a roscar el visor-cristal con una llave de seis lados, y respetando el par de apriete preconizado de 25 N.m.
- La junta O-ring (Referencias CARLY CY15552180) se debe sustituir después de cada desmontaje del visor-cristal.
- Para leer la corona higroscópica del VCYR-W, consulte el capítulo 10, página 10.2.

Visores de depósito

CTCY-ES - 32.1-6 / 11-2022

→ VCYR / VCYR-W

■ Características técnicas

Referencias CARLY	Dimensiones mm					
	L1	L2	H sobre planos	Ø1	Ø2	Ø3
VCYR 32	27	35	32	19	28	32
VCYR-W 32	27	35	32	19	28	32

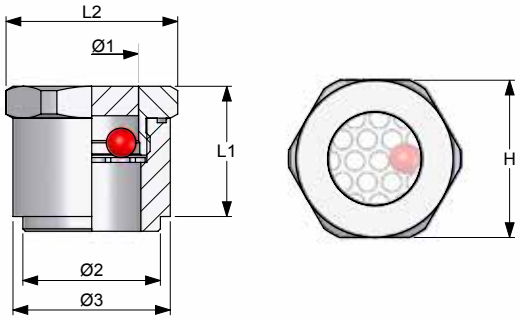

Referencias CARLY	Presión de servicio máxima	Presión de servicio (1)	Temperatura de servicio máxima	Temperatura de servicio mínima	Temperatura de servicio (1)	Categoría CE (2)
	PS bar	PS BT bar	TS maxi °C	TS mini °C	TS BT °C	
VCYR 32	46	15	120	-40	-30	Art4§3
VCYR-W 32	46	15	120	-40	-30	Art4§3

(1) La presión de servicio está limitada al valor PS BT cuando la temperatura de servicio es inferior o igual al valor TS BT.

(2) Accesorios, según DEP 2014/68/UE (véase el capítulo 0).

■ Piezas de recambio

Referencias CARLY		Marca	Designación	Cantidad
Visores de depósito	Piezas de recambio			
VCYR 32	CY 35012150	1	Visor cristal sin corona higroscópica, junta incluida	1
VCYR-W 32	CY 35012140	1	Visor-cristal con corona higroscópica, junta incluida	1
VCYR 32 VCYR-W 32	CY 10501000	2	Bolita de color de visualización de nivel	1
VCYR 32 VCYR-W 32	CY 15552180	3	Junta O-ring PTFE para visor	1

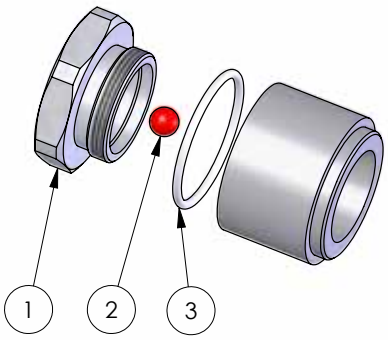

CTCY-ES - 32.1-6 / 11-2022

Visores de depósito

→ VCYR / VCYR-W

■ Pesos y envases

Referencias CARLY	Masa unitaria kg		Número de piezas por envase
	Con embalaje	Sin embalaje	
VCYR 32	0,10	0,10	1
VCYR-W 32	0,10	0,10	1