CTCY-DE - 6.1-8 / 10-2022

# Saugleitungs-Filtergehäuse mit austauschbaren Blockeinsätzen

## → BDCY / ACY / BACY

### ■ Anwendungen

- Zur Reinigung, Dekontamination und zum Schutz der Kältemittelkreisläufe in Kälte- und Klimaanlagen.
- Die Saugleitungsfiltergehäuse mit austauschbaren Blockeinsätzen ermöglichen den Austausch einzig der aktiven Komponenten der Filter.

| Gehäuse - Bezeichnung | Einsatz Bezeichnung (Größe) |
|---|---|
| **BDCY** | CCY 42 |
| **ACY** | CCY 48 / PLATINIUM 48 |
| **BACY** | CCY 100 / PLATINIUM 100 |

NEUE

Fluid: A1, A2L (G2)

Standard Produkt

Kundenspezifisches Produkt

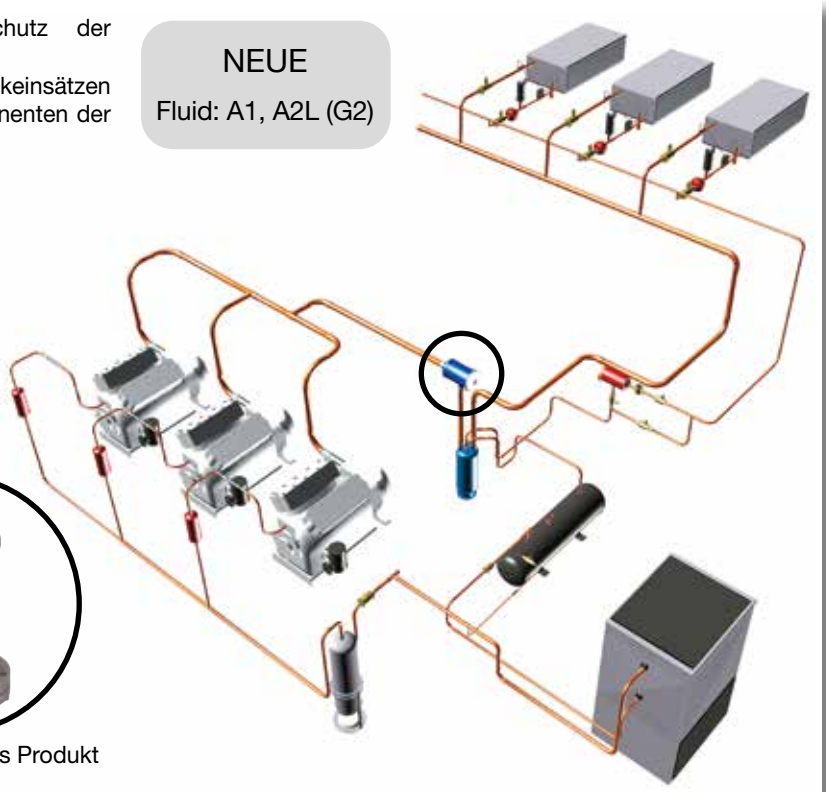

### ■ Funktionelle Merkmale

- Die Produkte sind mit FCKW, FKW, HFO, $CO_2$, kompatibel, sowie mit deren Ölen und dazugehörigen Zusätzen. Sie sind für den Einsatz von ungefährlichen Kältemitteln der Gruppe 2 der PED 2014/68/EU ausgelegt. Für den Gebrauch von CARLY-Bauteilen mit den Flüssigkeiten der Sicherheitsklasse A3 gemäß EN378 und für eine Anwendung organischer Zyklus von RANKINE, wenden Sie sich bitte an den technischen Dienst bei CARLY.
- Die Einstufung der Produkte gemäß ihres Volumens in EG Kategorien ist aus der Tabelle der PED 2014/68/EU ersichtlich.
- Hermetisch dichter Außenmantel aus lackiertem Stahl, der die Korrosionsbeständigkeit sicherstellt.
- Die Saugleitungsfiltergehäuse können auch mit CCY N Reinigungsblockeinsätzen kompatibel, dafür CCY A Dichtringe eingesetzt werden.
- Das konische 1/4" NPT Innengewinde und der Aufsatz auf dem Gehäuseflansch ermöglichen den Einbau eines Prüfanschlusses bzw. eines Druckventils.
- Das konische Gewinde und die mit allen FKW, FCKW, HFO und $CO_2$ Produkten kompatible Dichtung gewährleistet eine vollständige Dichtigkeit des Gehäuseflansches.

**Auf Anfrage auch kundenspezifische Anpassung:**

- Gehäuse und Anschlüsse aus rostfreiem Stahl (beständig gegen Korrosion und niedrige Temperaturen)

### ■ Produktvorteile CARLY

- Maximaler Betriebsdruck bis 33 bar für einen Betrieb mit R 410 A und $CO_2$
- Die einzelnen Blockhalter sind durch ihre Verzinkung korrosionsbeständig und benötigen einen geringen Platzbedarf für das leichte Auswechseln der Blockeinsätze. Die Auswechselzeit ist daher sehr gering, so dass die Blockeinsätze und der Kältekreislauf nur eine begrenzte Zeit der Luft ausgesetzt sind.
- Hermetischer Außenmantel aus Stahl mit Schutzlackierung, die für eine hohe Korrosionsbeständigkeit sorgen; dieser Lack sorgt; Korrosionsschutz auch im Inneren des Gehäuses, wenn dieses wegen Motage oder Patronenwechsel geöffnet werden muss.
- Die Bauweise der Blockhalter garantiert eine leichtgängige und sofortige Zentrierung in die Filtertrocknergehäuse.
- Dank eines angepassten Filtersystems entsteht am Austritt der Filtertrocknergehäuse keine Verengung des Durchlasses.
- Platzsparende Saugleitungsfiltergehäuse, für größere Rohrleitungen.
- Beim Einsatz von CCY F Filterblöcken aus Hartfilz bzw. CCY I Blockeinsätze aus Edelstahlgeflecht ist die Durchflussrichtung des Kältemittels beliebig.

CTCY-DE - 6.1-8 / 10-2022

# Saugleitungs-Filtergehäuse mit austauschbaren Blockeinsätzen

## → BDCY / ACY / BACY

## ■ Warnung

Vor Auswahl oder Installation einer Komponente, bitte das Kapitel 0 - **WARNUNG** lesen.

## ■ Allgemeine Montagevorschriften

Die Installation einer Komponente in eine Kälteanlage durch eine ausgebildete Person bedarf einiger Vorschriften:

- einige beziehen sich direkt auf die Komponente; in diesem Fall sind diese in den nachfolgenden **BESONDERE EMPFEHLUNGEN** definiert ;
- andere sind generell gültig für alle CARLY Komponenten, diese finden sich im Kapitel 115 - **ALLGEMEINE MONTAGEVORSCHRIFTEN**.
- Die Empfehlungen in Zusammenhang mit den CARLY - Elementen für subkritische $CO_2$ - Anwendungen sind auch in Kapitel 115 - **ALLGEMEINE VORSICHTSMASSNAHMEN BEI DER MONTAGE** - beschrieben.

## ■ Besondere Empfehlungen

- Die Saugleitungsfiltergehäuse werden auf die Saugleitung zwischen den Verdampfer und den Kompressor montiert.
- Die durch einen Pfeil auf dem Saugleitungs-filtergehäuse gekennzeichnete Durchfluss-richtung ist einzuhalten, außer beim Einsatz von CCY F oder CCY I Filterblöcken.
- Die Montage kann in beliebiger Position erfolgen, außer senkrecht mit dem Ausgangsanschluss nach unten gerichtet und so nahe wie möglich am Kompressor.
- Die Saugleitungsfiltergehäuse müssen so montiert werden, dass keine Ölstagnation entsteht.
- Beim Einbauen der Saugleitungsfilter-gehäuse ist ausreichend Raum zum Auswechseln der Blockeinsätze einzuplanen (siehe Kennziffern L2 in den Tabellen “Technische Merkmale”).
- Der Anschluss des Saugleitungsfiltergehäuse an die Installation mittels Löten oder Schweißen darf erst nach Entfernen des Verschlussflansches der Dichtungen und internen Blockhalter erfolgen.
- Wir empfehlen das Reinigen und Schützen der Anschlüsse mit geeigneten Produkten nach dem Löten, um eine sichere Korrosionsbeständigkeit zu gewährleisten.
- Sicherstellen das die Verrohrung das Gewicht des Gehäuses ohne sich zu verformen, trägt. Andernfalls das Filtertrocknergehäuse mittels geeigneter Befestigung stabilisieren.
- Bei Benutzung von CCY HP, CCY N und Platinium 48 Einsätzen in Saugleitungsfiltergehäusen den Adapter CCY A nicht vergessen.
- Bei der Wahl der Saugleitungsfiltergehäuse ist darauf zu achten, welche Blockeinsätze benötigt werden; diese können temporär oder permanent einsetzbar sein.
- Zur Vermeidung von Eis- und Kondensatbildung an kälteseitig montierten Saugleitungsfiltergehäusen wird empfohlen diese entsprechend fachgerecht zu isolieren.
- Für die Montage der Kappe oder Fittings 1/4” NPT empfehlen wir, die folgende Vorgehensweise zu befolgen:
  - Reinigen und entfetten die Oberflächen
  - Tragen Sie zwei bis drei Windungen von 100% P.T.F.E. H.D. Dichtband auf oder tragen Sie eine 360 ° Schnur mit anaerober Abdichtung auf das Außen- und Innengewinde auf, wobei Sie das erste Gewinde vermeiden.
  - Montieren Sie die Beschläge mit einem Drehmomentschlüssel bis zu 25Nm

CTCY-DE - 6.1-8 / 10-2022

# Saugleitungs-Filtergehäuse mit austauschbaren Blockeinsätzen

## → BDCY / ACY / BACY

### ■ Anleitung zur Reinigung nach Verdichter Burn-out bei Anlagen, die mit Saugleitungsfiltergehäusen ausgestattet sind: Type BDCY / ACY / BACY

1 • Je nach Typ die dazu passenden **CCY A** Adapter einsetzen (Für die **BDCY**, **ACY** und für die **BACY** Siehe Kapitel 7). Anschließend den bzw. die entsprechenden **CCY N** Reinigungsblockeinsatz/-sätze einsetzen (siehe Kapitel 8)

2 • Die Anlage maximal 3 Stunden laufen lassen und dabei den Innendruckabfall beobachten, der auf eine Sättigung der Reinigungsblockeinsätze hinweist. Bei vollständiger Sättigung sind die Blockeinsätze unverzüglich auszuwechseln. Ziel dieser Phase ist das komplette Entfernen von Feuchtigkeit, Säuren, Ölharzen und Ölschlämmen aus dem Kreislauf. Den Arbeitsschritt bis zur vollständigen Reinigung wiederholen und dabei stetig Feuchtigkeits- und Säuregehalt kontrollieren.

3 • Die **CCY N** Reinigungsblockeinsätze durch **CCY F** Blockeinsätze aus Hartfilz ersetzen, wobei der **CCY A** Adapter zu entfernen ist.

4 • Die Anlage einige Tage in Betrieb nehmen und dabei den Innendruckabfall beobachten, der Zeichen einer Verstopfung des **CCY F** Blockeinsatzes durch Verschmutzungen ist. Der Blockeinsatz sollte unverzüglich ausgewechselt werden. In diesem Arbeitsschritt sollen alle unerwünschten Fremdstoffe vollständig aus dem Kältekreislauf entfernt werden.

5 • Nach einigen Betriebstagen den Filzeinsatz **CCY F** durch den Edelstahlsiebeinsatz **CCY I** ersetzen. Dieser verbleibt dauerhaft als Kompressorschutz im System.

☞ **Der Feuchtigkeitsgehalt und der Kältemittelzustand sind regelmäßig durch die CARLY VCYL und VCYLS Schaugläser zu kontrollieren (siehe Kapitel 9 und 10)**

☞ **Einsatz der austauschbaren Blockeinsätze Typ CCY für die Reinigung, Dekontaminierung und Entgiftung einer durch «Burn-out» verschmutzten Anlage (siehe Kapitel 8)**

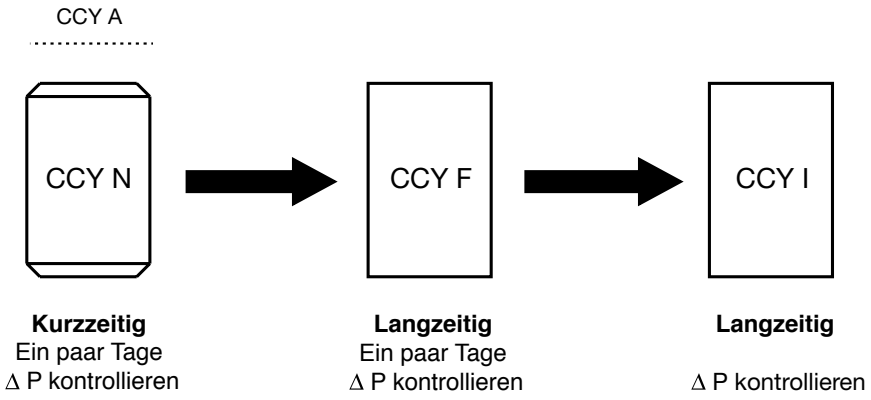

CTCY-DE - 6.1-8 / 10-2022

# Saugleitungs-Filtergehäuse mit austauschbaren Blockeinsätzen

## → BDCY *(zugehörige Blockeinsätze: CCY 42)*

### ■ Anleitung zum Auswechseln des Blockeinsatzes

1 • **BDCY** Filtergehäuse isolieren.

2 • Anlage bis zum Erreichen des Luftdruckes absaugen.

3 • Flansch abnehmen.

4 • Unterlegscheibe am Blockhalter entnehmen.

5 • Gebrauchten Blockeinsatz entnehmen.

6 • **CCY A 42** Adapter muss bei **CCY 42 HP** und **CCY 42 N** Blockeinsätzen eingesetzt werden, diese allerdings bei **CCY 42 F** und **CCY 42 I** Blockeinsätze unbedingt entfernen.

7 • Siebgewebe und **CCY A 42** Adapter reinigen und falls notwendig austauschen.

8 • Austrittsdichtung der Blockhalterunterlegscheibe kontrollieren und falls notwendig austauschen.

9 • Flanschdichtung austauschen.

10 • **CCY 42** Blockeinsatz seiner Dosenverpackung entnehmen.

11 • Folgende Einbaufolge einhalten: Siebgewebe (1), **CCY A 42** Adapter (2) falls notwendig, Austrittsdichtung (3), Unterlegscheibe am Blockhalteraustritt (4), **CCY 42** Blockeinsatz, Unterlegscheibe am Blockhaltereintritt und Spannfeder (5)

12 • Den Verschlussflansch wieder anbringen und sicherstellen, dass die Druckfeder gut positioniert ist, dann gleichförmig und allmählich die Verschlussschraube festziehen (siehe Kapitel 115 - **ALLGEMEINE VORSICHTSMASSNAHMEN BEI DER MONTAGE** - verkreuztes Festziehen).
Schrauben eindrehen und gleichmäßig über Kreuz mit maximal 30 N.m anziehen.

13 • Dichtigkeit des konischen 1/4” NPT Gewindeflansches überprüfen.

14 • Vor Inbetriebnahme die Anlage füllen und die Dichtigkeit des kompletten Systems prüfen.

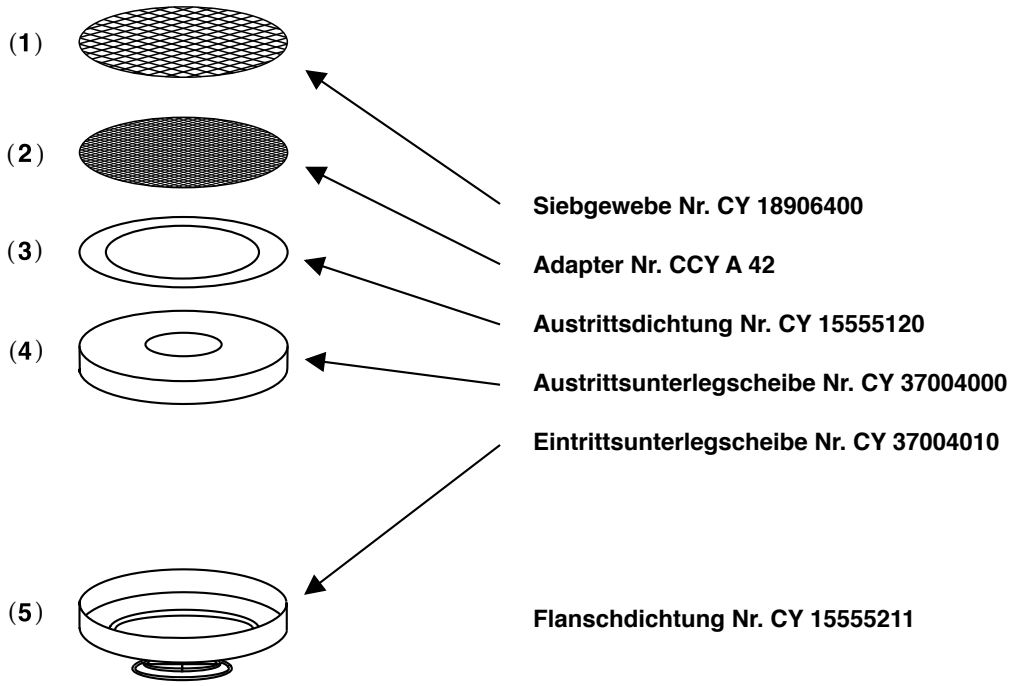

CTCY-DE - 6.1-8 / 10-2022

# Saugleitungs-Filtergehäuse mit austauschbaren Blockeinsätzen

## → BDCY *(zugehörige Blockeinsätze: CCY 42)*

### ■ Auswahltabelle

| CARLY Artikelnummer | Lötan-schluss ODF | | Kälteleistung kW (1) Kurzzeitig CCY 42 N - CCY 42 F | | | | | Kälteleistung kW (1) Langzeitig CCY 42 I | | | | | Anzahl der Blockein-sätze |
|---|---|---|---|---|---|---|---|---|---|---|---|---|---|
| | zoll | mm | R1233zd | R22 R134a R407C R410A R407F | R404A R507A R452A | R1234ze R513A R448A R449A R450A R455A | R744 | R1233zd | R22 R134a R407C R410A R407F | R404A R507A R452A | R1234ze R513A R448A R449A R450A R455A | R744(2) | |
| BDCY 424 S | 1/2 | | 1 | 10 | 7 | 9 | 12 | 2 | 15 | 10 | 13 | 18 | 1 |
| BDCY 424 MMS | | 12 | 1 | 10 | 7 | 9 | 12 | 2 | 15 | 10 | 13 | 18 | 1 |
| BDCY 425 S/MMS | 5/8 | 16 | 2 | 14 | 10 | 12 | 16 | 3 | 20 | 15 | 17 | 25 | 1 |
| BDCY 427 S/MMS | 7/8 | 22 | 3 | 20 | 15 | 17 | 22 | 5 | 39 | 28 | 34 | 48 | 1 |

*(1) Kälteleistungen gemäß Norm ARI 730-2001 für To = 4,4°C, Tk = 32°C. Bei unterschiedlichen Bedingungen, siehe Korrekturfaktoren in Kapitel 112. N.B.: Der Durchmesser der Verbindungen darf nicht kleiner sein als der Durchmesser des Hauptanschlusses.*

*(2) Kälteleistungen Qn für Tk = – 10 °C und To = – 40 °C Bei unterschiedlichen Bedingungen, siehe Korrekturfaktoren in Kapitel 112.*

### ■ Technische Merkmale

| CARLY Artikelnummer | | Anschluss-typ (1) | Filterfläche cm² CCY 42 HP CCY 42 N | CCY 42 F | CCY 42 I | Abmessungen mm Ø1 | Ø2 | Ø3 | L1 | L2 | E1 | E2 |
|---|---|---|---|---|---|---|---|---|---|---|---|---|
| BDCY 424 S | BDCY 424 MMS | 2 | 374 | 329 | 348 | 89 | 96 | 124 | 218 | 210 | 152 | 65 |
| BDCY 425 S/MMS | | 2 | 374 | 329 | 348 | 89 | 96 | 124 | 220 | 210 | 155 | 67 |
| BDCY 427 S/MMS | | 2 | 374 | 329 | 348 | 89 | 96 | 124 | 230 | 210 | 163 | 76 |

*(1) Verzeichnis «Zeichnungen und Eigenschaften der Anschlüsse» (siehe Kapitel 114).*

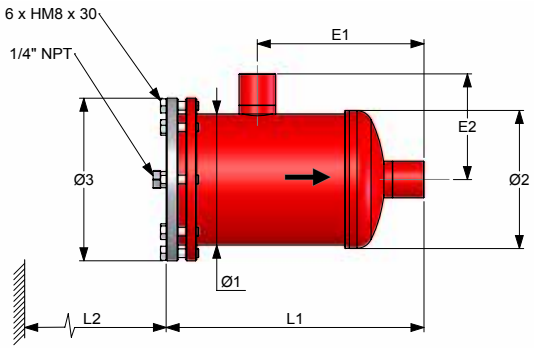


| CARLY Artikelnummer | | Inhalt V L | maximaler Betriebsdruck PS bar | Betriebsdruck (1) PS BT bar | maximale Betriebs-temperatur TS maxi °C | minimale Betriebs-temperatur TS mini °C | Betriebs-temperatur (1) TS BT °C | EG Kategorie (2) |
|---|---|---|---|---|---|---|---|---|
| BDCY 424 S | BDCY 424 MMS | 1,00 | 42 | 15 | 100 | -40 | -30 | Art4§3 |
| BDCY 425 S/MMS | | 1,00 | 42 | 15 | 100 | -40 | -30 | Art4§3 |
| BDCY 427 S/MMS | | 1,00 | 42 | 15 | 100 | -40 | -30 | Art4§3 |

*(1) Beschränkung des Betriebsdruckes auf den PS BT Wert, wenn die Betriebstemperatur niedriger als oder gleich dem TS BT Wert ist.*

*(2) Einstufung nach Volumen, gemäß EG Druckgeräte-Richtlinie PED 2014/68/EU (siehe Kapitel 0).*

CTCY-DE - 6.1-8 / 10-2022

# Saugleitungs-Filtergehäuse mit austauschbaren Blockeinsätzen

## → BDCY *(zugehörige Blockeinsätze: CCY 42)*

### ■ Ersatzteile

| CARLY Artikelnummer | Nummer | Beschreibung | Menge |
|---|---|---|---|
| **CY 19900410** | 1 | 1 Satz bestehend aus 6 Flanschschrauben | 1 |
| **CY 19910410** | 1 | 1 Satz bestehend aus 6 Flanschschrauben aus Edelstahl | 1 |
| **CY 10810010** | 2 | Verschlussschraube 1/4” NPT für Flansch, phosphatiert | 1 |
| **CY 33301000** | 2 + 3 + 5 | Flansch mit Dichtung und Verschlussschraube 1/4” NPT | 1 |
| **CY 37004010** | 4 | Unterlegscheibe Blockeinsatz Eintritt | 1 |
| **CY 15555211** | 5 | Flachdichtung für Flansch (rot) | 1 |
| **CY 37004000** | 6 | Unterlegscheibe Blockeinsatz Austritt | 1 |
| **CCY A 42** | 7 | Adapter für Blockhalter Austritt | 1 |

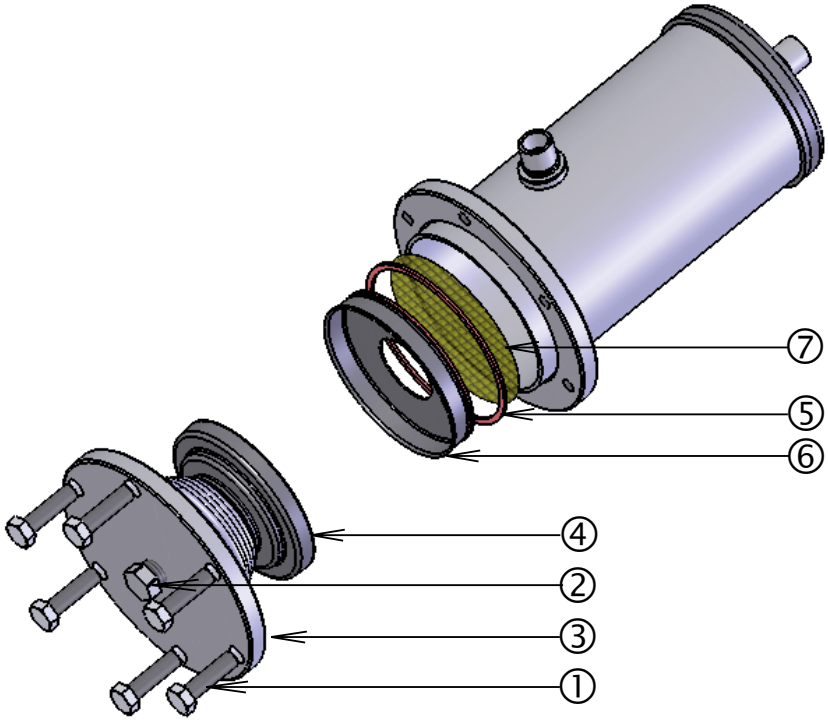


### ■ Gewichte und Verpackungen

| CARLY Artikelnummer | Einzelgewicht kg | | Verpackung Anzahl der Stücke |
|---|---|---|---|
| | mit Verpackung | ohne Verpackung | |
| **BDCY 424 S & MMS** | 2,85 | 2,60 | 1 |
| **BDCY 425 S/MMS** | 2,90 | 2,65 | 1 |
| **BDCY 427 S/MMS** | 2,95 | 2,70 | 1 |

CTCY-DE - 6.1-8 / 10-2022

# Saugleitungs-Filtergehäuse mit austauschbaren Blockeinsätzen

## → ACY *(zugehörige Blockeinsätze: CCY 48, PLATINIUM 48)*

### ■ Anleitung zum Auswechseln der Blockeinsätze

1 • **ACY** Filtergehäuse isolieren.

2 • Anlage bis zum Erreichen des Luftdruckes absaugen.

3 • Flansch demontieren.

4 • Blockhalter nacheinander entnehmen.

5 • Gebrauchte Blockeinsätze entfernen.

6 • Blockhalter, **CCY A 48** Adapter und Innenraum des Gehäuses sorgfältig reinigen.

7 • Flanschdichtung austauschen und Blockhalterdichtungen überprüfen.

8 • Blockeinsatz der Dosenverpackung entnehmen und durch Auseinanderziehen der beiden Blockhalterflansche montieren (Abbildung 1), falls notwendig **CCY A 48** Adapter am Ausgang des Blockhalters einsetzen.

9 • Bei allen weiteren Blockhaltern gleich verfahren.

10 • Blockhalter mit Blockeinsätzen zügig in Gehäuse einsetzen, dabei folgende Reihenfolgen einhalten: erstens Siebscheibe, zuletzt Druckfeder montieren (siehe Abbildung 2)

11 • Den Verschlussflansch wieder anbringen und sicherstellen, dass die Druckfeder gut positioniert ist, dann gleichförmig und allmählich die Verschlussschraube festziehen (siehe Kapitel 115 - **ALLGEMEINE VORSICHTSMASSNAHMEN BEI DER MONTAGE** - über Kreuz festziehen).
Schrauben eindrehen und gleichmäßig über Kreuz mit maximal 30 N.m anziehen.

12 • Dichtigkeit des konischen 1/4” NPT Gewindeflansches überprüfen.

13 • Vor Inbetriebnahme die Anlage füllen und die Dichtigkeit des kompletten Systems prüfen.

1

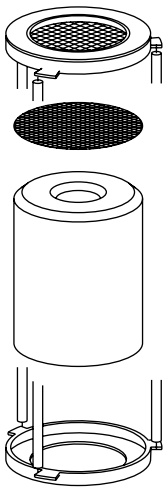


2

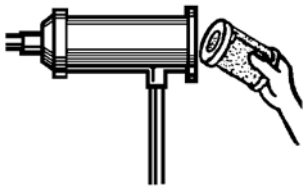

CTCY-DE - 6.1-8 / 10-2022

# Saugleitungs-Filtergehäuse mit austauschbaren Blockeinsätzen

## → ACY *(zugehörige Blockeinsätze: CCY 48, PLATINIUM 48)*

### ■ Auswahltabelle

| CARLY Artikelnummer | Lötanschluss ODF | | Kälteleistung kW (1) | | | | | Kälteleistung kW (1) | | | | | Anzahl der Blockeinsätze |
|---|---|---|---|---|---|---|---|---|---|---|---|---|---|
| | | | Kurzzeitig CCY 48 N - CCY 48 F | | | | | Langzeitig CCY 48 I | | | | | |
| | zoll | mm | R22 R407F R407C R404A R448A R449A R452A R507A | R134a R513A R450A R1234ze | R1234zd | R410A | R744 | R22 R407F R407C R404A R448A R449A R452A | R134a R513A R450A R1234ze | R1234zd | R410A | R744(2) | |
| **ACY 489 S** | 1 1/8 | | 51 | 46 | 5 | 60 | 62 | 83 | 76 | 8 | 90 | 93 | 1 |
| **ACY 489 MMS** | | 28 | 51 | 46 | 5 | 60 | 62 | 83 | 76 | 8 | 90 | 93 | 1 |
| **ACY 4811 S/MMS** | 1 3/8 | 35 | 60 | 55 | 6 | 72 | 75 | 101 | 92 | 10 | 109 | 114 | 1 |
| **ACY 4813 S** | 1 5/8 | | 67 | 61 | 7 | 79 | 83 | 119 | 108 | 12 | 129 | 134 | 1 |
| **ACY 4813 MMS** | | 42 | 67 | 61 | 7 | 79 | 83 | 119 | 108 | 12 | 129 | 134 | 1 |
| **ACY 4817 S/MMS** | 2 1/8 | 54 | 73 | 67 | 7 | 87 | 91 | 144 | 131 | 14 | 156 | 162 | 1 |
| **ACY 4821 S** | 2 5/8 | | 80 | 73 | 8 | 95 | 99 | 173 | 158 | 17 | 187 | 194 | 1 |
| **ACY 4821 MMS** | | 67 | 80 | 73 | 8 | 95 | 99 | 173 | 158 | 17 | 187 | 194 | 1 |
| **ACY 4825 S** | 3 1/8 | | 86 | 78 | 9 | 101 | 105 | 178 | 162 | 18 | 192 | 200 | 1 |
| **ACY 4825 MMS** | | 80 | 86 | 78 | 9 | 101 | 105 | 178 | 162 | 18 | 192 | 200 | 1 |
| **ACY 9617 S/MMS** | 2 1/8 | 54 | 100 | 91 | 10 | 118 | 123 | 176 | 160 | 18 | 190 | 198 | 2 |
| **ACY 9621 S** | 2 5/8 | | 103 | 94 | 10 | 122 | 127 | 202 | 184 | 20 | 218 | 227 | 2 |
| **ACY 9621 MMS** | | 67 | 103 | 94 | 10 | 122 | 127 | 202 | 184 | 20 | 218 | 227 | 2 |
| **ACY 9625 S** | 3 1/8 | | 107 | 97 | 11 | 126 | 131 | 254 | 231 | 25 | 274 | 285 | 2 |
| **ACY 9625 MMS** | | 80 | 107 | 97 | 11 | 126 | 131 | 254 | 231 | 25 | 274 | 285 | 2 |
| **ACY 19217 S/MMS** | 2 1/8 | 54 | 130 | 119 | 13 | 155 | 161 | 214 | 195 | 21 | 231 | 240 | 4 |
| **ACY 19221 S** | 2 5/8 | | 135 | 123 | 14 | 160 | 166 | 249 | 227 | 25 | 269 | 279 | 4 |
| **ACY 19221 MMS** | | 67 | 135 | 123 | 14 | 160 | 166 | 249 | 227 | 25 | 269 | 279 | 4 |
| **ACY 19225 S** | 3 1/8 | | 144 | 131 | 14 | 170 | 177 | 313 | 286 | 31 | 338 | 351 | 4 |
| **ACY 19225 MMS** | | 80 | 144 | 131 | 14 | 170 | 177 | 313 | 286 | 31 | 338 | 351 | 4 |

*(1) Kälteleistungen gemäß Norm ARI 730-2001 für To = 4,4 °C, Tk = 32 °C.*
*Bei unterschiedlichen Bedingungen, siehe Korrekturfaktoren in Kapitel 112.*

*(2) Kälteleistungen Qn für Tk = – 10 °C und To = – 40 °C*
*Bei unterschiedlichen Bedingungen, siehe Korrekturfaktoren in Kapitel 112.*

*N.B.: Der Durchmesser der Verbindungen darf nicht kleiner sein als der Durchmesser des Hauptanschlusses.*

CTCY-DE - 6.1-8 / 10-2022

# Saugleitungs-Filtergehäuse mit austauschbaren Blockeinsätzen

## → ACY *(zugehörige Blockeinsätze: CCY 48, PLATINIUM 48)*

### ■ Technische Merkmale

| CARLY Artikelnummer | | Anschlusstyp (1) | Filterfläche cm² | Abmessungen mm | | | | | | |
|---|---|---|---|---|---|---|---|---|---|---|
| | | | | Ø1 | Ø2 (2) | Ø3 | L1 | L2 | E1 | E2 |
| ACY 489 S | ACY 489 MMS | 3 | 420 | 121 | 128 | 150 | 238 | 210 | 154 | 98 |
| ACY 4811 S/MMS | | 3 | 420 | 121 | 128 | 150 | 247 | 210 | 163 | 108 |
| ACY 4813 S | ACY 4813 MMS | 3 | 420 | 121 | 128 | 150 | 247 | 210 | 163 | 108 |
| ACY 4817 S/MMS | | 3 | 420 | 121 | 128 | 150 | 260 | 210 | 176 | 124 |
| ACY 4821 S | ACY 4821 MMS | 3 | 420 | 121 | 128 | 150 | 270 | 210 | 182 | 128 |
| ACY 4825 S | ACY 4825 MMS | 3 | 420 | 121 | 128 | 150 | 280 | 210 | 189 | 132 |
| ACY 9617 S/MMS | | 3 | 840 | 121 | 128 | 150 | 400 | 210 | 316 | 124 |
| ACY 9621 S | ACY 9621 MMS | 3 | 840 | 121 | 128 | 150 | 410 | 210 | 322 | 128 |
| ACY 9625 S | ACY 9625 MMS | 3 | 840 | 121 | 128 | 150 | 420 | 210 | 329 | 132 |
| ACY 19217 S/MMS | | 3 | 1260 | 121 | 128 | 150 | 685 | 210 | 601 | 124 |
| ACY 19221 S | ACY 19221 MMS | 3 | 1680 | 121 | 128 | 150 | 695 | 210 | 607 | 128 |
| ACY 19225 S | ACY 19225 MMS | 3 | 1680 | 121 | 128 | 150 | 705 | 210 | 614 | 132 |

*(1) Verzeichnis «Zeichnungen und Eigenschaften der Anschlüsse» (siehe Kapitel 114).*

*(2) Mit Schweißnaht*

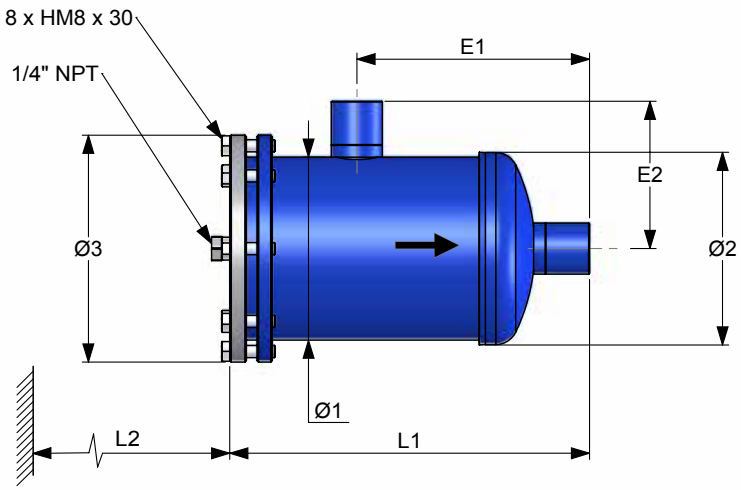

CTCY-DE - 6.1-8 / 10-2022

# Saugleitungs-Filtergehäuse mit austauschbaren Blockeinsätzen

## → ACY *(zugehörige Blockeinsätze: CCY 48, PLATINIUM 48)*

### ■ Technische Merkmale

| CARLY Artikelnummer | | Inhalt | maximaler Betriebsdruck | Betriebsdruck (1) | maximale Betriebs-temperatur | minimale Betriebs-temperatur | Betriebs-temperatur (1) | EG Kategorie (2) |
|---|---|---|---|---|---|---|---|---|
| | | V L | PS bar | PS BT bar | TS maxi °C | TS mini °C | TS BT °C | |
| ACY 489 S | ACY 489 MMS | 1,92 | 33 | 15 | 80 | -40 | -30 | I |
| ACY 4811 S/MMS | | 1,93 | 33 | 15 | 80 | -40 | -30 | I |
| ACY 4813 S | ACY 4813 MMS | 1,95 | 33 | 15 | 80 | -40 | -30 | I |
| ACY 4817 S/MMS | | 2,04 | 33 | 15 | 80 | -40 | -30 | I |
| ACY 4821 S | ACY 4821 MMS | 2,18 | 33 | 15 | 80 | -40 | -30 | I |
| ACY 4825 S | ACY 4825 MMS | 2,30 | 33 | 15 | 80 | -40 | -30 | I |
| ACY 9617 S/MMS | | 3,40 | 33 | 15 | 80 | -40 | -30 | I |
| ACY 9621 S | ACY 9621 MMS | 3,60 | 33 | 15 | 80 | -40 | -30 | I |
| ACY 9625 S | ACY 9625 MMS | 3,70 | 33 | 15 | 80 | -40 | -30 | I |
| ACY 19217 S/MMS | | 6,50 | 29 * | 15 | 80 | -40 | -30 | I |
| ACY 19221 S | ACY 19221 MMS | 6,70 | 29 * | 15 | 80 | -40 | -30 | I |
| ACY 19225 S | ACY 19225 MMS | 6,80 | 29 * | 15 | 80 | -40 | -30 | I |

*(1) Beschränkung des Betriebsdruckes auf den PS BT Wert, wenn die Betriebstemperatur niedriger als oder gleich dem TS BT Wert ist.*

*(2) Einstufung nach Volumen, gemäß EG Druckgeräte-Richtlinie PED 2014/68/EU (siehe Kapitel 0).*

** Betriebsdruck 33 Bar auf Anfrage*

CTCY-DE - 6.1-8 / 10-2022

# Saugleitungs-Filtergehäuse mit austauschbaren Blockeinsätzen

## → ACY *(zugehörige Blockeinsätze: CCY 48, PLATINIUM 48)*

### ■ Ersatzteile

| Filtergehäuse | Blockhalteranzahl und –Typ | Dichtungsanzahl und –Typ | |
|---|---|---|---|
| | | Blockhalterdichtung [1] | Flanschdichtung [2] |
| **ACY 1 Einsatz** | CY 37001050 | 1 Dichtung CY 15555200 | 1 Dichtung CY 15555601 |
| **ACY 2 Einsätze** | CY 37001030 + CY 37001060 | 2 Dichtungen CY 15555200 | |
| **ACY 3 Einsätze** | CY 37001030 + CY 37001040 + CY 37001060 | 3 Dichtungen CY 15555200 | |
| **ACY 4 Einsätze** | CY 37001030 + CY 37001040 + CY 37001040 + CY 37001060 | 4 Dichtungen CY 15555200 | |

*[1] Dichtungen werden mit Blockhalter mitgeliefert*

*[2] Dichtungen werden mit Einsätzen CCY 48HP, CCY 48 N, CCY 48 I, CCY 48 F und Platinium 48 mitgeliefert*

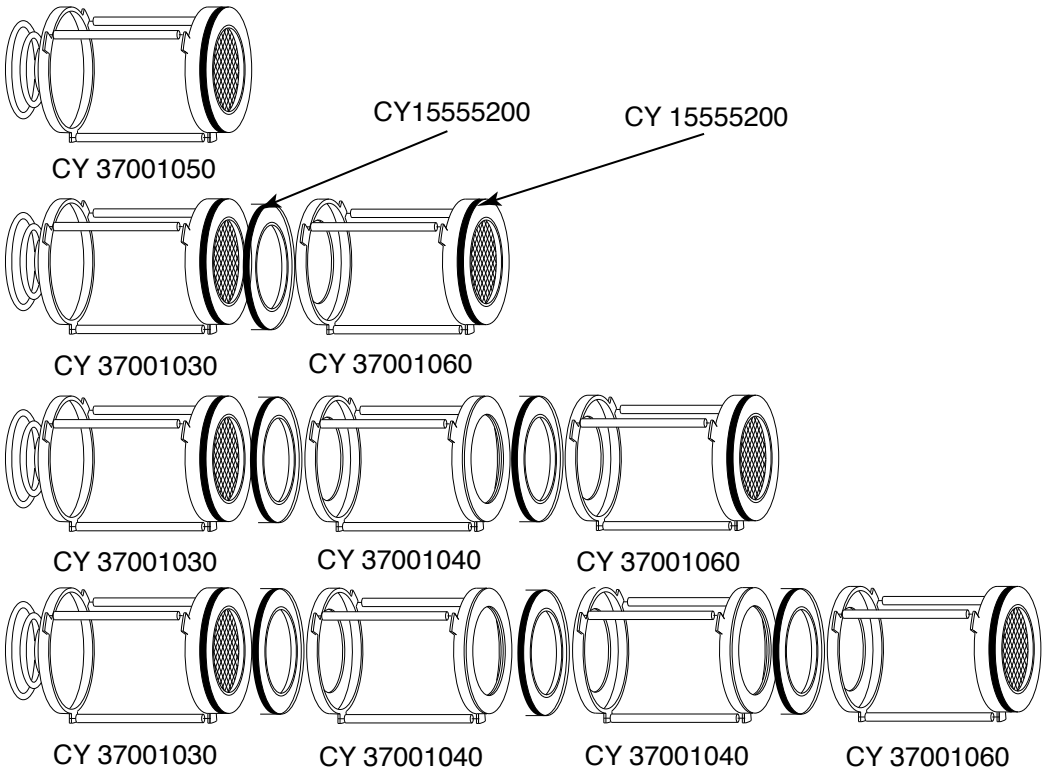


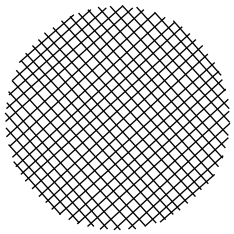

- Dichtringadapter für ACY :
  **CCY A 48 (Mit den Patronen zu benutzen CCY 48 HP, CCY 48 N und PLATINIUM 48)**.
- Adapter **CCY A 48** wird im oberen Flansch des Blockhalters :
  CY37001050 für ACY mit einem Blockeinsatz und
  CY 37001060 für ACY mit mehreren Blockeinsätzen gebaut.

CTCY-DE - 6.1-8 / 10-2022

# Saugleitungs-Filtergehäuse mit austauschbaren Blockeinsätzen

## → ACY *(zugehörige Blockeinsätze: CCY 48, PLATINIUM 48)*

### ■ Ersatzteile

| CARLY Artikelnummer | Nummer | Beschreibung | Menge |
|---|---|---|---|
| **CY 19900411** | 1 | 1 Satz bestehend aus 8 Flanschschrauben | 1 |
| **CY 19910411** | 1 | 1 Satz bestehend aus 8 Flanschschrauben aus Edelstahl | 1 |
| **CY 10810010** | 2 | Verschlussschraube 1/4” NPT für Flansch, phosphatiert | 1 |
| **CY 33301200** | 2 + 3 + 5 | Flansch mit Dichtung und Verschlussschraube 1/4” NPT | 1 |
| **CY 37001030** | 4 | Blockhalter (2, 3 und 4 Einsätze) | 1 |
| **CY 37001040** | 4 | Blockhalter (3 und 4 Einsätze) | 1 |
| **CY 37001050** | 4 | Blockhalter (1 Einsatz) | 1 |
| **CY 37001060** | 4 | Blockhalter (2, 3 und 4 Einsätze) | 1 |
| **CY 15555601** | 5 | Flachdichtung für Flansch (rot) | 1 |
| **CY 15555200** | 6 | Flachdichtung für Blockhalter: CY 37001030, CY 37001040, CY 37001050, CY 37001060 | 1 |
| **CCY A 48** | 7 | Adapter für Blockhalter Austritt | 1 |
| **CY 15555000** | | Flanschdichtungssatz für Gehäuse: CARLY und kompatible Gehäuse anderer Hersteller (Dichtungen: 122 x 114 x 1,6 und 114 x 103 x 1,6) | 1 |

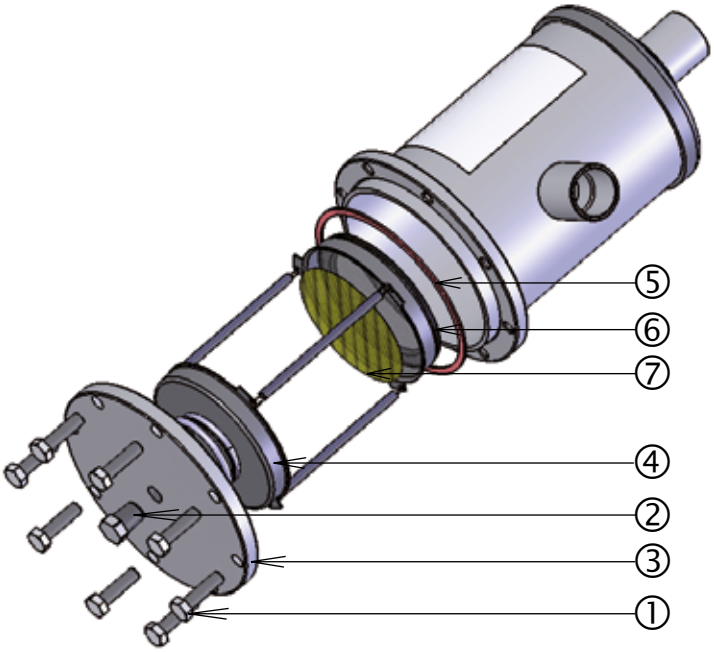

CTCY-DE - 6.1-8 / 10-2022

# Saugleitungs-Filtergehäuse mit austauschbaren Blockeinsätzen

## → ACY *(zugehörige Blockeinsätze: CCY 48, PLATINIUM 48)*

### ■ Gewichte und Verpackungen

| CARLY Artikelnummer | Einzelgewicht kg | | Verpackung Anzahl der Stücke |
|---|---|---|---|
| | mit Verpackung | ohne Verpackung | |
| ACY 489 S & MMS | 4,60 | 4,35 | 1 |
| ACY 4811 S/MMS | 4,70 | 4,45 | 1 |
| ACY 4813 S & MMS | 4,85 | 4,60 | 1 |
| ACY 4817 S/MMS | 5,05 | 4,80 | 1 |
| ACY 4821 S & MMS | 5,45 | 5,20 | 1 |
| ACY 4825 S & MMS | 5,75 | 5,50 | 1 |

| CARLY Artikelnummer | Einzelgewicht kg | | Verpackung Anzahl der Stücke |
|---|---|---|---|
| | mit Verpackung | ohne Verpackung | |
| ACY 9617 S/MMS | 6,70 | 6,40 | 1 |
| ACY 9621 S & MMS | 6,85 | 6,55 | 1 |
| ACY 9625 S & MMS | 7,15 | 6,85 | 1 |
| ACY 19217 S/MMS | 8,90 | 8,50 | 1 |
| ACY 19221 S & MMS | 9,60 | 9,20 | 1 |
| ACY 19225 S & MMS | 9,90 | 9,50 | 1 |

CTCY-DE - 6.1-8 / 10-2022

# Saugleitungs-Filtergehäuse mit austauschbaren Blockeinsätzen

## → BACY *(zugehörige Blockeinsätze: CCY 100)*

### ■ Anleitung zum Auswechseln der Blockeinsätze

1 • **BACY** Filtergehäuse isolieren.

2 • Anlage bis zum Erreichen des Luftdruckes absaugen.

3 • Flansch abnehmen.

4 • Blockhalter nacheinander entnehmen.

5 • Gebrauchte Blockeinsätze entfernen.

6 • Blockhalter, **CCY A 100** Adapter und Innenraum des Gehäuses sorgfältig reinigen.

7 • Flanschdichtung austauschen und Blockhalterdichtung überprüfen.

8 • Einsatz der Dosenverpackung entnehmen und durch Auseinanderziehen der beiden Blockhalterflansche montieren (Abbildung 1), falls notwendig **CCY A 100** Adapter am Ausgang des Blockhalters einsetzen.

9 • Bei allen weiteren Blockhaltern gleich verfahren.

10 • Blockhalter mit ihren Einsätzen zügig in Gehäuse einsetzen, dabei folgende Reihenfolge einhalten: zuerst die Siebscheibe, zuletzt Druckfeder montieren (siehe Abbildung 2)

11 • Den Verschlussflansch wieder anbringen und sicherstellen, dass die Druckfeder gut positioniert ist, dann gleichförmig und allmählich die Verschlussschraube festziehen (siehe Kapitel 115 - **ALLGEMEINE VORSICHTSMASSNAHMEN BEI DER MONTAGE** - über Kreuz festziehen).
Schrauben eindrehen und gleichmäßig über Kreuz mit maximal 55 N.m anziehen.

12 • Dichtigkeit des konischen 1/4” NPT Gewindeflansches überprüfen.

13 • Vor Inbetriebnahme die Anlage füllen und die Dichtigkeit des kompletten Systems prüfen.

1

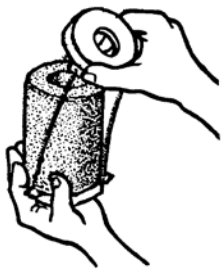

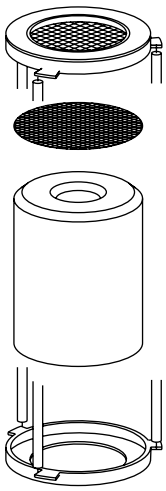


2

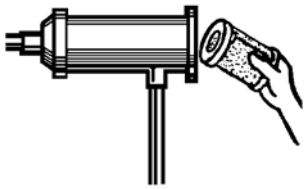

CTCY-DE - 6.1-8 / 10-2022

# Saugleitungs-Filtergehäuse mit austauschbaren Blockeinsätzen

## → BACY *(zugehörige Blockeinsätze: CCY 100)*

### ■ Auswahltabelle

| CARLY Artikelnummer | Lötanschluss ODF | | Kälteleistung kW (1) | | | | | Kälteleistung kW (1) | | | | | Anzahl der Blockein-sätze |
|---|---|---|---|---|---|---|---|---|---|---|---|---|---|
| | | | Kurzzeitig CCY 100 N - CCY 100 F | | | | | Langzeitig CCY 100 I | | | | | |
| | zoll | mm | R22 R407F R407C R404A R448A R449A R452A R507A | R134a R513A R450A R1234ze | R1233zd | R410A | R744 | R22 R407F R407C R404A R448A R449A R452A | R134a R513A R450A R1234ze | R1233zd | R410A | R744(2) | |
| **BACY 10021 S** | 2 5/8 | | 96 | 88 | 12 | 125 | 166 | 221 | 202 | 22 | 186 | 248 | 1 |
| **BACY 10021 MMS** | | 67,0 | 96 | 88 | 12 | 125 | 166 | 221 | 202 | 22 | 186 | 248 | 1 |
| **BACY 10025 S** | 3 1/8 | | 108 | 99 | 14 | 140 | 173 | 230 | 210 | 23 | 209 | 258 | 1 |
| **BACY 10025 MMS** | | 80,0 | 108 | 99 | 14 | 140 | 173 | 230 | 210 | 23 | 209 | 258 | 1 |
| **BACY 10029 S** | 3 5/8 | | 139 | 127 | 18 | 181 | 227 | 301 | 274 | 30 | 269 | 338 | 1 |
| **BACY 10029 MMS** | | 88,9 | 139 | 127 | 18 | 181 | 227 | 301 | 274 | 30 | 269 | 338 | 1 |
| **BACY 10033 S** | 4 1/8 | | 191 | 175 | 25 | 248 | 304 | 404 | 368 | 40 | 370 | 453 | 1 |
| **BACY 10033 MMS** | | 108,0 | 191 | 175 | 25 | 248 | 304 | 404 | 368 | 40 | 370 | 453 | 1 |
| **BACY 20025 S** | 3 1/8 | | 143 | 130 | 19 | 186 | 236 | 313 | 285 | 31 | 277 | 351 | 2 |
| **BACY 20029 S** | 3 5/8 | | 183 | 166 | 24 | 238 | 299 | 398 | 363 | 40 | 354 | 446 | 2 |
| **BACY 20029 MMS** | | 88,9 | 183 | 166 | 24 | 238 | 299 | 398 | 363 | 40 | 354 | 446 | 2 |
| **BACY 20033 S** | 4 1/8 | | 255 | 232 | 33 | 332 | 399 | 530 | 482 | 53 | 494 | 594 | 2 |
| **BACY 20033 MMS** | | 108,0 | 255 | 232 | 33 | 332 | 399 | 530 | 482 | 53 | 494 | 594 | 2 |
| **BACY 40033 S** | 4 1/8 | | 293 | 266 | 38 | 381 | 504 | 670 | 610 | 67 | 568 | 751 | 4 |
| **BACY 40033 MMS** | | 108,0 | 293 | 266 | 38 | 381 | 504 | 670 | 610 | 67 | 568 | 751 | 4 |

*(1) Kälteleistungen gemäß Norm ARI 730-2001 für To = 4,4 °C, Tk = 32 °C.*
*Bei unterschiedlichen Bedingungen, siehe Korrekturfaktoren in Kapitel 112.*

*(2) Kälteleistungen Qn für Tk = – 10 °C und To = – 40 °C*
*Bei unterschiedlichen Bedingungen, siehe Korrekturfaktoren in Kapitel 112.*

*N.B.: Der Durchmesser der Verbindungen darf nicht kleiner sein als der Durchmesser des Hauptanschlusses.*

CTCY-DE - 6.1-8 / 10-2022

# Saugleitungs-Filtergehäuse mit austauschbaren Blockeinsätzen

## → BACY *(zugehörige Blockeinsätze: CCY 100)*

### ■ Technische Merkmale

| CARLY Artikelnummer | | Anschlusstyp (1) | Filterfläche cm² | Abmessungen mm Ø1 | Ø2 (2) | Ø3 | L1 | L2 | E1 | E2 |
|---|---|---|---|---|---|---|---|---|---|---|
| BACY 10021 S | BACY 10021 MMS | 3 | 630 | 152 | 156 | 200 | 385 | 300 | 242 | 138 |
| BACY 10025 S | BACY 10025 MMS | 3 | 630 | 152 | 156 | 200 | 394 | 300 | 252 | 130 |
| BACY 10029 S | BACY 10029 MMS | 3 | 630 | 152 | 156 | 200 | 398 | 300 | 256 | 141 |
| BACY 10033 S | BACY 10033 MMS | 3 | 630 | 152 | 156 | 200 | 404 | 300 | 262 | 144 |
| BACY 20025 S | BACY 20025 MMS | 3 | 1260 | 152 | 156 | 200 | 564 | 300 | 422 | 130 |
| BACY 20029 S | BACY 20029 MMS | 3 | 1260 | 152 | 156 | 200 | 568 | 300 | 426 | 141 |
| BACY 20033 S | BACY 20033 MMS | 3 | 1260 | 152 | 156 | 200 | 574 | 300 | 432 | 144 |
| BACY 40033 S | BACY 40033 MMS | 3 | 2520 | 152 | 156 | 200 | 933 | 470 | 780 | 144 |

*(1) Verzeichnis «Zeichnungen und Eigenschaften der Anschlüsse» (siehe Kapitel 114).*

*(2) Mit Schweißnaht*

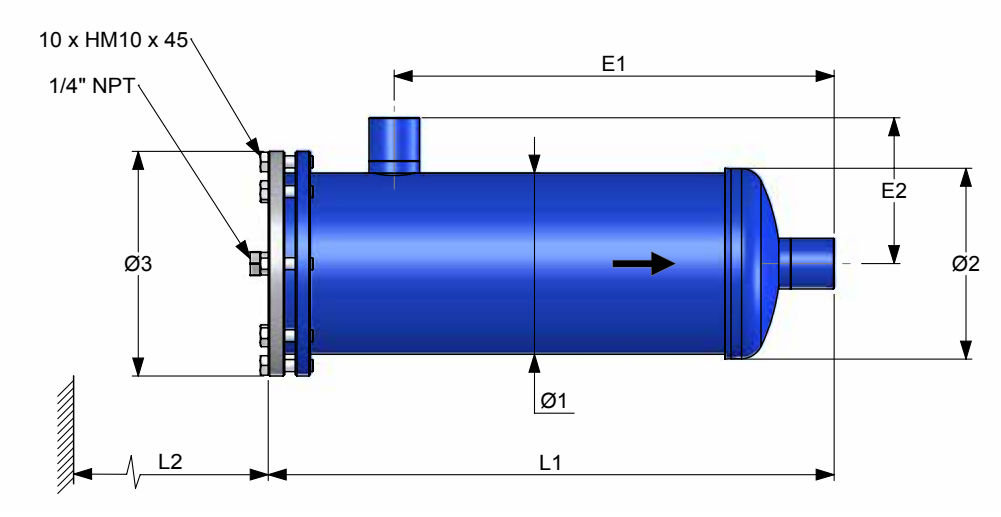


| CARLY Artikelnummer | | Inhalt V L | maximaler Betriebsdruck PS bar | Betriebsdruck (1) PS BT bar | maximale Betriebs-temperatur TS maxi °C | minimale Betriebs-temperatur TS mini °C | Betriebs-temperatur (1) TS BT °C | EG Kategorie (2) |
|---|---|---|---|---|---|---|---|---|
| BACY 10021 S | BACY 10021 MMS | 4,80 | 33 | 15 | 80 | -40 | -30 | I |
| BACY 10025 S | BACY 10025 MMS | 4,90 | 33 | 15 | 80 | -40 | -30 | I |
| BACY 10029 S | BACY 10029 MMS | 5,00 | 33 | 15 | 80 | -40 | -30 | I |
| BACY 10033 S | BACY 10033 MMS | 5,30 | 33 | 15 | 80 | -40 | -30 | I |
| BACY 20025 S | BACY 20025 MMS | 7,40 | 25 * | 15 | 80 | -40 | -30 | I |
| BACY 20029 S | BACY 20029 MMS | 7,50 | 25 * | 15 | 80 | -40 | -30 | I |
| BACY 20033 S | BACY 20033 MMS | 7,80 | 25 * | 15 | 80 | -40 | -30 | I |
| BACY 40033 S | BACY 40033 MMS | 13,80 | 33 | 15 | 80 | -40 | -30 | II |

*(1) Beschränkung des Betriebsdruckes auf den PS BT Wert, wenn die Betriebstemperatur niedriger als oder gleich dem TS BT Wert ist.*

*(2) Einstufung nach Volumen, gemäß EG Druckgeräte-Richtlinie PED 2014/68/EU (siehe Kapitel 0).*

** Betriebsdruck 33 Bar auf Anfrage.*

CTCY-DE - 6.1-8 / 10-2022

# Saugleitungs-Filtergehäuse mit austauschbaren Blockeinsätzen

## → BACY *(zugehörige Blockeinsätze: CCY 100)*

### ■ Ersatzteile

| Filtergehäuse | Blockhalteranzahl und –Typ | Dichtungsanzahl und –Typ | |
|---|---|---|---|
| | | Blockhalterdichtung [1] | Flanschdichtung [2] |
| **BACY 1 Einsatz** | CY 37003055 | 1 Dichtung CY 15555620 | 1 Dichtung CY 15555701 |
| **BACY 2 Einsätze** | CY 37003030 + CY 37003065 | 2 Dichtungen CY 15555620 | |
| **BACY 3 Einsätze** | CY 37003030 + CY 37003040 + CY 37003065 | 2 Dichtungen CY 15555620 | |
| **BACY 4 Einsätze** | CY 37003030 + CY 37003040 + CY 37003085 | 2 Dichtungen CY 15555620 | |

*[1] Dichtungen werden mit Blockhalter mitgeliefert*

*[2] Dichtungen werden mit Einsätzen CCY 100 HP, CCY 100 N, CCY 100 I und CCY 100 F mitgeliefert*

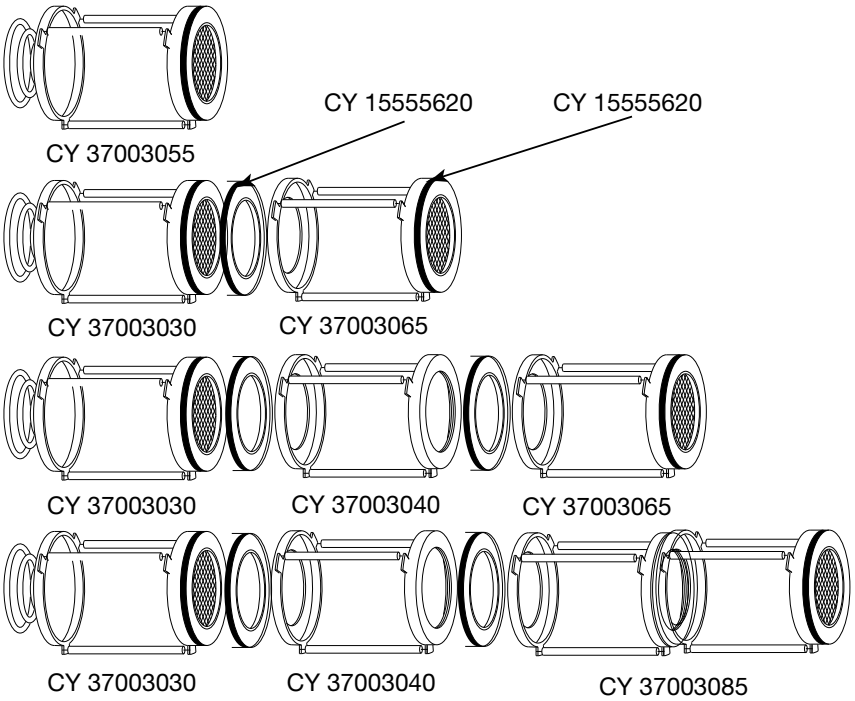


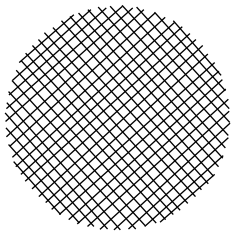

- Dichtringadapter für BACY :
  **CCY A 100 (Mit den Patronen zu benutzen CCY 100 HP und CCY 100 N)**
- Adapter **CCY A 100** wird im oberen Flansch des Blockhalters
  CY 37003055 für BACY mit einem Blockeinsatz und
  CY 37003065 und CY 37003085 für BACY mit mehreren Blockeinsätzen gebaut.

CTCY-DE - 6.1-8 / 10-2022

# Saugleitungs-Filtergehäuse mit austauschbaren Blockeinsätzen

## → BACY *(zugehörige Blockeinsätze: CCY 100)*

### ■ Ersatzteile

| CARLY Artikelnummer | Nummer | Beschreibung | Menge |
|---|---|---|---|
| **CY 19900520** | 1 | 1 Satz bestehend aus 10 Flanschschrauben | 1 |
| **CY 10810010** | 2 | Verschlussschraube 1/4” NPT für Flansch, phosphatiert | 1 |
| **CY 33301700** | 2 + 3 + 5 | Flansch mit Dichtung und Verschlussschraube 1/4” NPT | 1 |
| **CY 37003030** | 4 | Blockhalter (2, 3 und 4 Einsätze) | 1 |
| **CY 37003040** | 4 | Blockhalter (3 und 4 Einsätze) | 1 |
| **CY 37003055** | 4 | Blockhalter (1 Einsatz) | 1 |
| **CY 37003065** | 4 | Blockhalter (2 und 3 Einsätze) | 1 |
| **CY 37003085** | 4 | Blockhalter (4 Einsätze) | 1 |
| **CY 15555701** | 5 | Flachdichtung für Flansch (rot) | 1 |
| **CY 15555620** | 6 | Flachdichtung für Blockhalter: CY 37003030 - CY 37003040 - CY 37003055 - CY 37003065 CY 37003085 | 1 |
| **CCY A 100** | 7 | Adapter für Blockhalter Austritt | 1 |

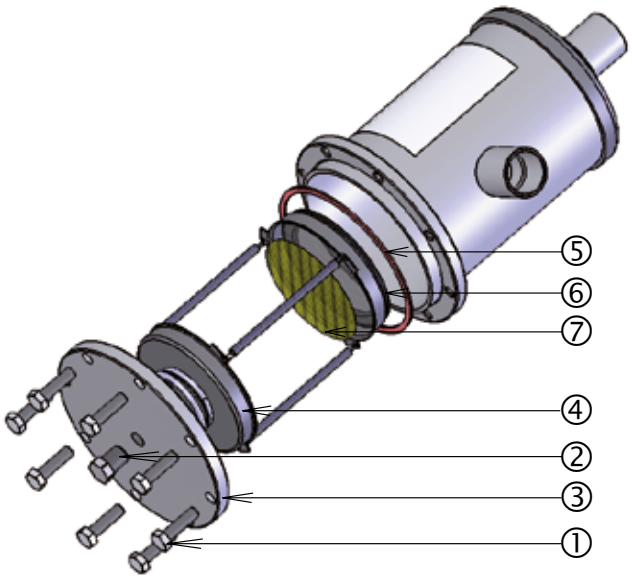


### ■ Gewichte und Verpackungen

| CARLY Artikelnummer | Einzelgewicht kg | | Verpackung Anzahl der Stücke |
|---|---|---|---|
| | mit Verpackung | ohne Verpackung | |
| **BACY 10021 S & MMS** | 13,30 | 12,70 | 1 |
| **BACY 10025 S & MMS** | 13,40 | 12,80 | 1 |
| **BACY 10029 S & MMS** | 13,50 | 12,90 | 1 |
| **BACY 10033 S & MMS** | 14,40 | 13,80 | 1 |
| **BACY 20025 S** | 16,40 | 15,70 | 1 |
| **BACY 20029 S & MMS** | 16,60 | 15,90 | 1 |
| **BACY 20033 S & MMS** | 16,90 | 16,20 | 1 |
| **BACY 40033 S & MMS** | 23,80 | 22,90 | 1 |