CTCY-ES - 6.1-9 / 09-2023

Carcasas filtros con cartuchos reemplazables (línea de aspiración)

→ BDCY / ACY / BACY

■ Aplicaciones

- Limpieza, descontaminación y protección de los circuitos refrigerantes en las instalaciones de refrigeración y acondicionamiento de aire.
- Las carcasas filtros de aspiración a cartuchos reemplazables permiten el cambio de las solas partes activas de los filtros.

Ref. carcasa filtro	Ref. cartucho (talla)
BDCY	CCY 42
ACY	CCY 48 / PLATINIUM 48
BACY	CCY 100 / PLATINIUM 100

NUEVO
Líquido: A1, A2L (G2)

Producto normal

Producto personalizado

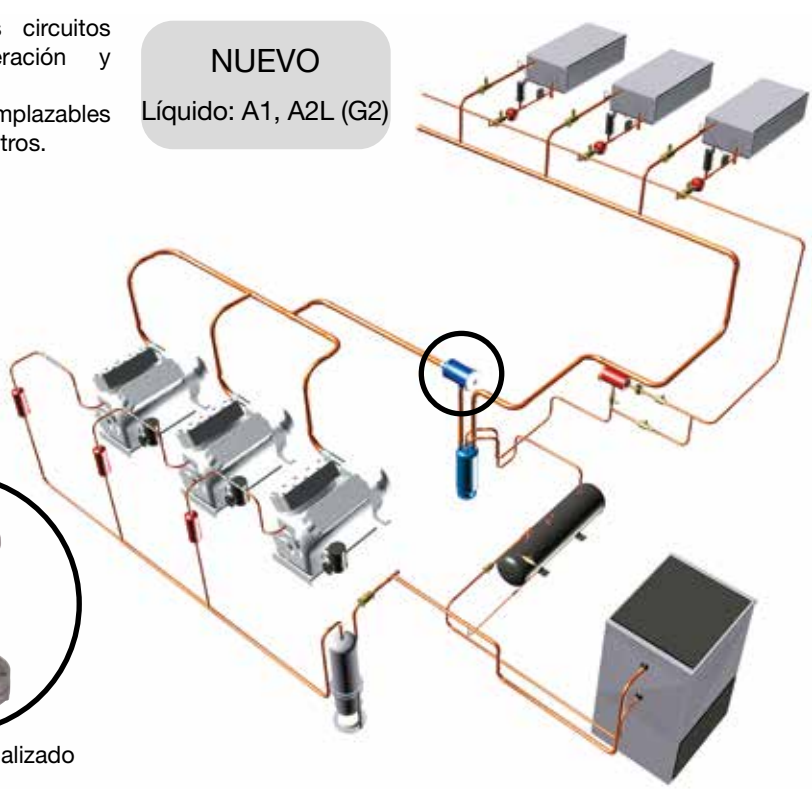

■ Características funcionales

- Productos compatibles con HCFC, HFC, HFO, CO_2, así que sus aceites y aditivos asociados. Productos estudiados para la utilización de gases refrigerantes no peligrosos del grupo 2 de la DEP 2014/68/UE. Para la utilización de los componentes CARLY con fluidos de la clase de seguridad A3, según el EN378 y para una aplicación de ciclo orgánico de RANKINE, ponerse en contacto con el servicio técnico CARLY.
- La clasificación de los productos en categorías CE se efectúa con la tabla de la DEP 2014/68/UE, que corresponde a una selección por volumen.
- Envolvente exterior hermética de acero, con pintura, que garantiza una excelente resistencia contra la corrosión.
- Las carcasas filtros de aspiración aceptan igualmente los cartuchos de limpieza (CCY N), utilizando los adaptadores (CCY A).
- Roscado cónico 1/4" NPT y su tapón en la brida de cierre, que permite la instalación de una toma de presión o de una válvula de carga.
- Brida de cierre totalmente estanca gracias a la ranura circular y a su junta compatible con todos los HFO, HCFC, HFC y CO_2.

Personalización posible bajo demanda:
- Cuerpos y racores de acero inoxidable (resistencia a la corrosión y a las bajas temperaturas)

■ Ventajas CARLY

- Presión máxima de servicio hasta 33 bar para funcionamiento con R 410 A y CO_2
- Portacartuchos individuales tratados contra la corrosión mediante galvanización por zinc, con espacio reducido para cambiar facilmente los cartuchos; por ésto, el tiempo del cambio está muy reducido, limitando el tiempo de exposición en la atmósfera de los cartuchos deshidratantes y del interior de la línea.
- Envolvente exterior hermética de acero, con barniz de impregnación y pintura que garantizan una gran resistencia a la corrosión; este barniz garantiza la protección anticorrosión interna de la caja, cuando está abierta para la implantación inicial o el cambio de los cartuchos deshidratantes.
- La concepción de los portacartuchos asegura un centrado automático e inmediato en las carcasas filtros secadores.
- Ninguna restricción de paso a la salida de las carcasas filtros secadores gracias a un sistema de filtración adaptado.
- El cuerpo de la carcasa de los filtros de aspiración ocupa un espacio mínimo, para tuberías de grandes secciones.
- Cuando se utilizan cartuchos filtrantes de fieltro (CCY F), o tela metálica (CCY I), el gas refrigerante puede circular en ambos sentidos.

CTCY-ES - 6.1-9 / 09-2023

Carcasas filtros con cartuchos reemplazables (línea de aspiración)

→ BDCY / ACY / BACY

■ Aviso

Antes de efectuar cualquier selección o montaje de un componente, referirse al capítulo 0 - **AVISO**.

■ Precauciones generales de montaje

La instalación de un componente en un circuito frigorífico por un profesional confirmado, requiere algunas precauciones:

- Ciertas son propias a cada componente y en este caso, están indicadas en la parte **RECOMENDACIONES ESPECÍFÍCAS** definidas aquí abajo ;
- Otros son generales al conjunto de los componentes CARLY, y se presentan en el capítulo 115. **PRECAUCIONES GENERALES DE MONTAJE**.
- Las recomendaciones concernientes a los componentes CARLY para aplicaciones con CO_2 subcrítico, también se desarrollan en el capítulo 115 – **PRECAUCIONES GENERALES DE MONTAJE**.

■ Recomendaciones específicas

- Las carcasas filtros de aspiración se montan sobre el conducto de aspiración entre el evaporador y el compresor.
- Se debe respetar el sentido del fluido, que está indicado por una flecha en la etiqueta de las carcasas filtros de aspiración, salvo utilización de cartuchos fieltro (CCY F) o tela metálica (CCY I).
- El montaje se realiza no importa en qué posición, salvo verticalmente con la tubuladura de salida orientada hacia abajo y lo más cerca posible del compresor.
- Las carcasas filtros de aspiración se deben instalar de tal forma, que no sean una trampa de aceite.
- Prever durante el montaje de carcasas filtros de aspiración, un espacio suficiente que permita cambiar los cartuchos (véase las cotas en la tabla de características técnicas).
- La conexión por soldadura de la carcasa filtro de aspiración sólo se puede hacer, después de haber retirado la brida de cierre y su junta y los porta cartuchos internos.
- Aconsejamos que se limpien y se protejan los racores de la carcasa filtro deshidratador después de la soldadura con productos adecuados, para asegurar una buena resistencia a la corrosión de las zonas afectadas.
- Asegurarse de que la tubería puede soportar sin deformación el peso de la carcasa filtro de aspiración; en el caso contrario, prever una fijación de la carcasa filtro de aspiración con una abrazadera de apretadura, en una parte estable de la instalación.
- No omitir el montaje del adaptador (CCY A), cuando las carcasas filtros de aspiración son utilizadas con un cartucho de limpieza (CCY HP, CCY N e PLATINIUM 48).
- Para la elección de la carcasa filtro de aspiración, se debe tener en cuenta la integración de elementos activos internos (cartuchos); esta integración puede ser temporal o permanente.
- Para evitar cualquier riesgo de hielo y condensación sobre los filtros carcasas colocados en una tubería fría, se recomienda aislarlos térmicamente.
- Para la instalación de la tapa o accesorio NPT de 1/4», recomendamos seguir el siguiente procedimiento:
  - Limpiar y desengrasar superficies
  - Aplique de dos a tres vueltas de cinta de sellado 100% P.T.F.E. H.D., o aplique un cordón de 360° de pasta de sellado anaeróbico al roscado macho y hembra, evitando el primer roscado.
  - Montar los accesorios utilizando una llave dinamométrica hasta 25N.m.

CTCY-ES - 6.1-9 / 09-2023

Carcasas filtros con cartuchos reemplazables (línea de aspiración)

→ BDCY / ACY / BACY

■ Instrucciones para la limpieza de un circuito tras el quemado de un compresor para las instalaciones equipadas con filtros de aspiración: BDCY / ACY / BACY

1 • Colocar en la carcasa según el modelo, el adaptador **CCY A** correspondiente (Remitirse al capítulo 7 para los **BDCY**, para los **ACY** y para los **BACY**) luego el o los cartuchos de limpieza **CCY N** correspondientes (véase al capítulo 8)

2 • Dejar la instalación en funcionamiento durante algunos días, vigilando cuidadosamente la caída de presión interna que indica una saturación de los cartuchos que sería conveniente cambiar rápidamente. Esto permite retirar del circuito la humedad, los ácidos, ceras y barnices; conviene volverlo a hacer hasta que este objetivo se haya alcanzado (control de humedad y de acidez)

3 • Sustituir el o los cartuchos limpiadores **CCY N** por los cartuchos de fieltro **CCY F** cuidando de sacar el adaptador **CCY A**.

4 • Dejar funcionar la instalación varios días, examinando cuidadosamente la caída de presión interna, señal de un tapón por los contaminantes en los **CCY F**, que entonces sería conveniente cambiar rápidamente. Esta fase tiene por objectivo eliminar del circuito todas las partículas sólidas indeseables.

5 • Después de varios días de funcionamiento, cambiar los cartuchos de fieltro **CCY F** por unos cartuchos de tela metálica inoxidable **CCY I** que permanecerán de manera permanente en la instalación para proteger el compresor.

☞ **Es imperativo controlar regularmente la cantidad de humedad y el estado del líquido mediante los visores con indicador de humedad CARLY VCYL o VCYLS (véase el capítulo 9 o 10)**

☞ **Utilización de cartuchos reemplazables CCY (véase el capítulo 8) para la limpieza, la descontaminación y la purificación de un circuito frigorífico después del "quemado" de un compresor ("burnout")**

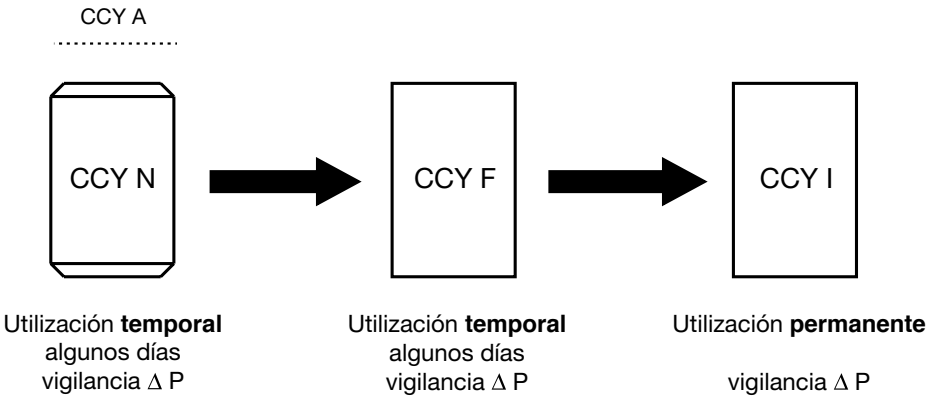

CTCY-ES - 6.1-9 / 09-2023

Carcasas filtros con cartuchos reemplazables (línea de aspiración)

→ BDCY *(cartuchos correspondientes : CCY 42)*

■ Procedimiento de sustitución del cartucho

1 • Aislar la carcasa filtro de aspiración BDCY

2 • Purgar la instalación hasta la presión atmosférica (la carcasa debe estar vacía de fluido)

3 • Quitar la brida de cierre

4 • Quitar el soporte del cartucho de entrada

5 • Sacar el cartucho usado

6 • El adaptador CCY A 42 debe ser utilizado con los cartuchos CCY 42 HP y CCY 42 N pero deberá ser retirado imperativamente en caso de utilización de los CCY 42 F y CCY 42 I

7 • Limpiar y, si necesario, cambiar el adaptador CCY A 42 y su verja de salida

8 • Verificar y, si necesario, cambiar la junta plana de apoyo del soporte del cartucho superior

9 • Cambiar sistemáticamente la junta en la brida de cierre

10 • Sacar el cartucho CCY 42 de su embalaje

11 • Volver a montar en orden (ver esquema abajo): la verja de salida (1), el adaptador CCY A 42 (2) si necesario, la junta de salida (3), el soporte del cartucho de salida (4), el cartucho CCY 42, el soporte del cartucho de entrada y su muelle de presión (5)

12 • Volver a colocar el disco de cierre asegurándose de que el muelle de compresión esté bien colocado y apretar de forma uniforme y progresiva los tornillos de cierre (remitirse al capítulo 115 - **PRECAUCIONES GENERALES de MONTAJE** – Apriete cruzado). Par de apriete máximo de los tornillos: 30 N.m.

13 • Asegurarse de que la rosca cónica 1/4" NPT de la brida de cierre haya sido obturada herméticamente

14 • Hacer el vacio en la instalación y verificar la hermeticidad del conjunto antes de volver a colocarlo a presión

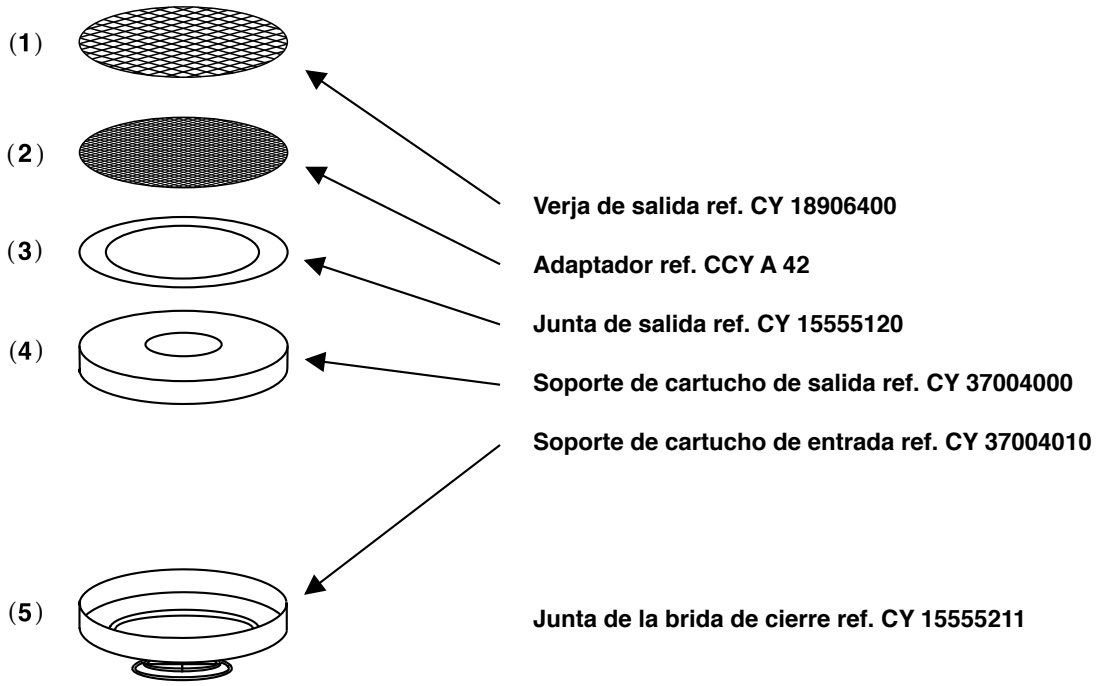

CTCY-ES - 6.1-9 / 09-2023

Carcasas filtros con cartuchos reemplazables (línea de aspiración)

→ BDCY *(cartuchos correspondientes : CCY 42)*

■ Tabla de selección

Referencias CARLY	Racores por soldar ODF		Potencia frigorífica kW (1) Utilización temporal con CCY 42 N - CCY 42 F					Potencia frigorífica kW (1) Utilización permanente con CCY 42 I					Número de cartuchos
	pulgada	mm	R1233zd	R22 R134a R407C R410A R407F	R404A R507A R452A	R1234ze R513A R448A R449A R450A R455A	R744	R1233zd	R22 R134a R407C R410A R407F	R404A R507A R452A	R1234ze R513A R448A R449A R450A R455A	R744(2)	
BDCY 424 S	1/2		1	10	7	9	12	2	15	10	13	18	1
BDCY 424 MMS		12	1	10	7	9	12	2	15	10	13	18	1
BDCY 425 S/MMS	5/8	16	2	14	10	12	16	3	20	15	17	25	1
BDCY 427 S/MMS	7/8	22	3	20	15	17	22	5	39	28	34	48	1

(1) Potencias frigoríficas según la norma ARI 730-2001 para To = 4,4 °C, Tk = 32 °C.
Si condiciones diferentes, véase los factores de corrección capítulo 112.
Nota : el diámetro de conexión no debe ser inferior al diámetro de la tubería principal.

(2) Potencias frigoríficas Qn para Tk = – 10 °C y To = – 40 °C
Si condiciones diferentes, véase los factores de corrección capítulo 112.

■ Características técnicas

Referencias CARLY		Tipo de racores (1)	Superficie de filtración cm² CCY 42 HP CCY 42 N	CCY 42 F	CCY 42 I	Dimensiones mm Ø1	Ø2	Ø3	L1	L2	E1	E2
BDCY 424 S	BDCY 424 MMS	2	374	329	348	89	96	124	218	210	152	65
BDCY 425 S/MMS		2	374	329	348	89	96	124	220	210	155	67
BDCY 427 S/MMS		2	374	329	348	89	96	124	230	210	163	76

(1) Rúbrica «Planos y características de conexiones» (véase el capítulo 114).

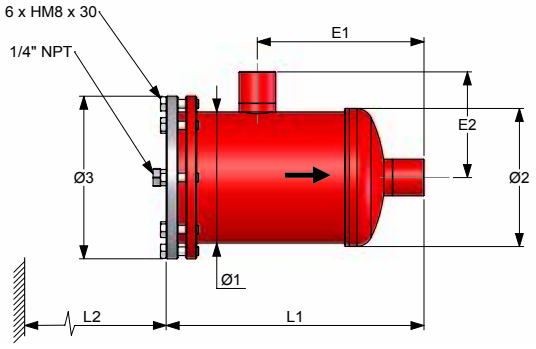

Referencias CARLY		Volumen V L	Presión de servicio máxima PS bar	Presión de servicio (1) PS BT bar	Temperatura de servicio máxima TS maxi °C	Temperatura de servicio mínima TS mini °C	Temperatura de servicio (1) TS BT °C	Categoría CE (2)
BDCY 424 S	BDCY 424 MMS	1,00	42	15	100	-40	-30	Art4§3
BDCY 425 S/MMS		1,00	42	15	100	-40	-30	Art4§3
BDCY 427 S/MMS		1,00	42	15	100	-40	-30	Art4§3

(1) La presión de servicio está limitada al valor PS BT cuando la temperatura de servicio es inferior o igual al valor TS BT.
(2) Clasificación por volumen, según DEP 2014/68/UE (véase el capítulo 0).

CTCY-ES - 6.1-9 / 09-2023

Carcasas filtros con cartuchos reemplazables (línea de aspiración)

→ BDCY *(cartuchos correspondientes : CCY 42)*

■ Piezas de recambio

Referencias CARLY	Marca	Designación	Cantidad
CY 19900410	1	Lote de 6 tornillos de cierre de brida	1
CY 19910410	1	Lote de 6 tornillos inoxidables de cierre de brida	1
CY 10810010	2	Tapón 1/4” NPT fosfatado para brida de cierre	1
CY 33301000	2 + 3 + 5	Brida de cierre con junta y tapón 1/4” NPT	1
CY 37004010	4	Soporte de cartucho de entrada	1
CY 15555211	5	Junta plana para brida de cierre (roja)	1
CY 37004000	6	Soporte de cartucho de salida	1
CCY A 42	7	Adaptador para soporte de cartucho de salida	1

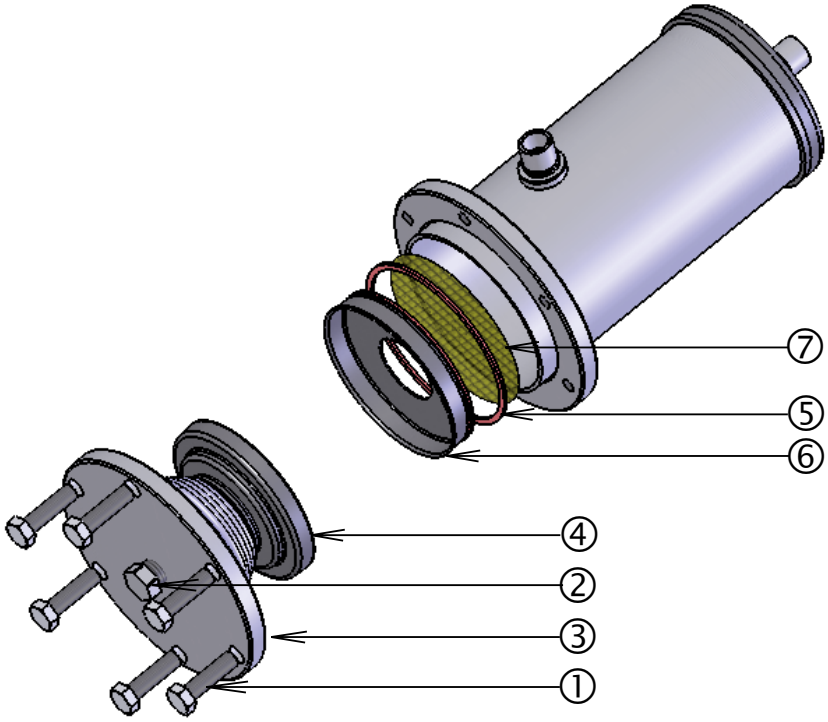

■ Pesos y envases

Referencias CARLY	Masa unitaria kg		Número de piezas por envase
	Con embalaje	Sin embalaje	
BDCY 424 S & MMS	2,85	2,60	1
BDCY 425 S/MMS	2,90	2,65	1
BDCY 427 S/MMS	2,95	2,70	1

CTCY-ES - 6.1-9 / 09-2023

Carcasas filtros con cartuchos reemplazables (línea de aspiración)

→ ACY *(cartuchos correspondientes : CCY 48, PLATINIUM 48)*

■ Procedimiento de sustitución de los cartuchos

1 • Aislar la carcasa filtro de aspiración **ACY**.

2 • Purgar la instalación hasta la presión atmosférica (la carcasa debe estar vacía de líquido)

3 • Quitar la brida de cierre.

4 • Quitar los portacartuchos uno tras otro.

5 • Sacar los cartuchos usados.

6 • Limpiar con cuidado los portacartuchos, el adaptador (CCY A 48) y el interior del cuerpo de la carcasa.

7 • Cambiar sistemáticamente la junta en la brida de cierre y verificar las juntas de hermeticidad de los portacartuchos.

8 • Sacar el cartucho de su embalaje y colocarlo en el porta cartucho, alejando por tracción las dos bridas soporte del portacartucho (croquis 1) colocar el adaptador **CCY A 48** en el portacartucho de salida si fuera necesario.

9 • Repetir la operación para cada portacartucho.

10 • Colocar rápidamente los portacartuchos con su cartucho en la carcasa respetando su orden : el primero es el que soporta el tamiz y eventualmente el adaptador, y el último el que está equipado de un muelle de presión (croquis 2)

11 • Volver a colocar el disco de cierre asegurándose de que el muelle de compresión esté bien colocado y apretar de forma uniforme y progresiva los tornillos de cierre (remitirse al capítulo 115 - **PRECAUCIONES GENERALES de MONTAJE** – Apriete cruzado). Par de apriete máximo de los tornillos : 30 N.m.

12 • Comprobar que la rosca cónica 1/4” NPT de la brida de cierre haya sido obturada herméticamente.

13 • Hacer el vacío en la instalación y verificar la hermeticidad del conjunto antes de volver a colocarlo a presión.

1

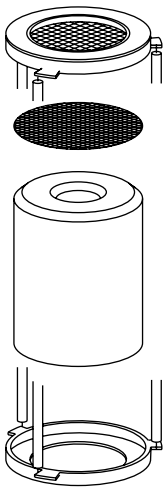

2

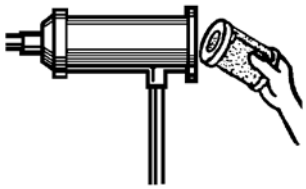

CTCY-ES - 6.1-9 / 09-2023

Carcasas filtros con cartuchos reemplazables (línea de aspiración)

→ ACY *(cartuchos correspondientes : CCY 48, PLATINIUM 48)*

■ Tabla de selección

Referencias CARLY	Racores por soldar ODF		Potencia frigorífica kW (1)					Potencia frigorífica kW (1)					Número de cartuchos
			Utilización temporal con CCY 48 N - CCY 48 F					Utilización permanente con CCY 48 I					
	pulgada	mm	R22 R407F R407C R404A R448A R449A R452A R507A	R134a R513A R450A R1234ze	R1234zd	R410A	R744	R22 R407F R407C R404A R448A R449A R452A	R134a R513A R450A R1234ze	R1234zd	R410A	R744(2)	
ACY 489 S	1 1/8		51	46	5	60	62	83	76	8	90	93	1
ACY 489 MMS		28	51	46	5	60	62	83	76	8	90	93	1
ACY 4811 S/MMS	1 3/8	35	60	55	6	72	75	101	92	10	109	114	1
ACY 4813 S	1 5/8		67	61	7	79	83	119	108	12	129	134	1
ACY 4813 MMS		42	67	61	7	79	83	119	108	12	129	134	1
ACY 4817 S/MMS	2 1/8	54	73	67	7	87	91	144	131	14	156	162	1
ACY 4821 S	2 5/8		80	73	8	95	99	173	158	17	187	194	1
ACY 4821 MMS		67	80	73	8	95	99	173	158	17	187	194	1
ACY 4825 S	3 1/8		86	78	9	101	105	178	162	18	192	200	1
ACY 4825 MMS		80	86	78	9	101	105	178	162	18	192	200	1
ACY 9617 S/MMS	2 1/8	54	100	91	10	118	123	176	160	18	190	198	2
ACY 9621 S	2 5/8		103	94	10	122	127	202	184	20	218	227	2
ACY 9621 MMS		67	103	94	10	122	127	202	184	20	218	227	2
ACY 9625 S	3 1/8		107	97	11	126	131	254	231	25	274	285	2
ACY 9625 MMS		80	107	97	11	126	131	254	231	25	274	285	2
ACY 19217 S/MMS	2 1/8	54	130	119	13	155	161	214	195	21	231	240	4
ACY 19221 S	2 5/8		135	123	14	160	166	249	227	25	269	279	4
ACY 19221 MMS		67	135	123	14	160	166	249	227	25	269	279	4
ACY 19225 S	3 1/8		144	131	14	170	177	313	286	31	338	351	4
ACY 19225 MMS		80	144	131	14	170	177	313	286	31	338	351	4

(1) Potencias frigoríficas según la norma ARI 730-2001 para To = 4,4 °C, Tk = 32 °C.
Si condiciones diferentes, véase los factores de corrección capítulo 112.

(2) Potencias frigoríficas Qn para Tk = – 10 °C y To = – 40 °C
Si condiciones diferentes, véase los factores de corrección capítulo 112.

Nota : el diámetro de conexión no debe ser inferior al diámetro de la tubería principal.

CTCY-ES - 6.1-9 / 09-2023

Carcasas filtros con cartuchos reemplazables (línea de aspiración)

→ ACY *(cartuchos correspondientes : CCY 48, PLATINIUM 48)*

■ Características técnicas

Referencias CARLY		Tipo de racores [1]	Superficie de filtración cm²	Dimensiones mm						
				Ø1	Ø2 [2]	Ø3	L1	L2	E1	E2
ACY 489 S	ACY 489 MMS	3	420	121	128	150	238	210	154	98
ACY 4811 S/MMS		3	420	121	128	150	247	210	163	108
ACY 4813 S	ACY 4813 MMS	3	420	121	128	150	247	210	163	108
ACY 4817 S/MMS		3	420	121	128	150	260	210	176	124
ACY 4821 S	ACY 4821 MMS	3	420	121	128	150	270	210	182	128
ACY 4825 S	ACY 4825 MMS	3	420	121	128	150	280	210	189	132
ACY 9617 S/MMS		3	840	121	128	150	400	210	316	124
ACY 9621 S	ACY 9621 MMS	3	840	121	128	150	410	210	322	128
ACY 9625 S	ACY 9625 MMS	3	840	121	128	150	420	210	329	132
ACY 19217 S/MMS		3	1260	121	128	150	685	210	601	124
ACY 19221 S	ACY 19221 MMS	3	1680	121	128	150	695	210	607	128
ACY 19225 S	ACY 19225 MMS	3	1680	121	128	150	705	210	614	132

[1] Rúbrica «Planos y características de conexiones» (véase el capítulo 114).
[2] Con soldadura.

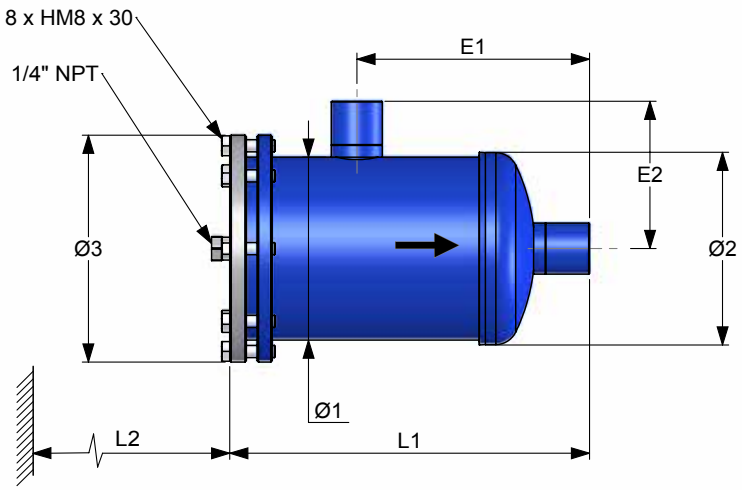

CTCY-ES - 6.1-9 / 09-2023

Carcasas filtros con cartuchos reemplazables (línea de aspiración)

→ ACY *(cartuchos correspondientes : CCY 48, PLATINIUM 48)*

■ Características técnicas

Referencias CARLY		Volumen	Presión de servicio máxima	Presión de servicio (1)	Temperatura de servicio máxima	Temperatura de servicio mínima	Temperatura de servicio (1)	Categoría CE (2)
		V L	PS bar	PS BT bar	TS maxi °C	TS mini °C	TS BT °C	
ACY 489 S	ACY 489 MMS	1,92	33	15	80	-40	-30	I
ACY 4811 S/MMS		1,93	33	15	80	-40	-30	I
ACY 4813 S	ACY 4813 MMS	1,95	33	15	80	-40	-30	I
ACY 4817 S/MMS		2,04	33	15	80	-40	-30	I
ACY 4821 S	ACY 4821 MMS	2,18	33	15	80	-40	-30	I
ACY 4825 S	ACY 4825 MMS	2,30	33	15	80	-40	-30	I
ACY 9617 S/MMS		3,40	33	15	80	-40	-30	I
ACY 9621 S	ACY 9621 MMS	3,60	33	15	80	-40	-30	I
ACY 9625 S	ACY 9625 MMS	3,70	33	15	80	-40	-30	I
ACY 19217 S/MMS		6,50	29 *	15	80	-40	-30	I
ACY 19221 S	ACY 19221 MMS	6,70	29 *	15	80	-40	-30	I
ACY 19225 S	ACY 19225 MMS	6,80	29 *	15	80	-40	-30	I

(1) La presión de servicio está limitada al valor PS BT cuando la temperatura de servicio es inferior o igual al valor TS BT.

(2) Clasificación por volumen, según DEP 2014/68/UE (véase el capítulo 0).

** Presión de Servicio 33 bar posible bajo demanda.*

CTCY-ES - 6.1-9 / 09-2023

Carcasas filtros con cartuchos reemplazables (línea de aspiración)

→ ACY *(cartuchos correspondientes : CCY 48, PLATINIUM 48)*

■ Piezas de recambio

Carcasas	Número CARLY y tipo de portacartuchos por utilizar	Número y tipo de juntas utilizadas	
		Juntas para portacartuchos [1]	Juntas para la brida de cierre [2]
ACY 1 cartucho	CY 37001050	1 junta CY 15555200	1 junta CY 15555601
ACY 2 cartuchos	CY 37001030 + CY 37001060	2 juntas CY 15555200	
ACY 3 cartuchos	CY 37001030 + CY 37001040 + CY 37001060	3 juntas CY 15555200	
ACY 4 cartuchos	CY 37001030 + CY 37001040 + CY 37001040 + CY 37001060	4 juntas CY 15555200	

[1] Junta suministrada con los portacartuchos

[2] Junta suministrada con los cartuchos CCY 48 HP, CCY 48 N, PLATINIUM 48

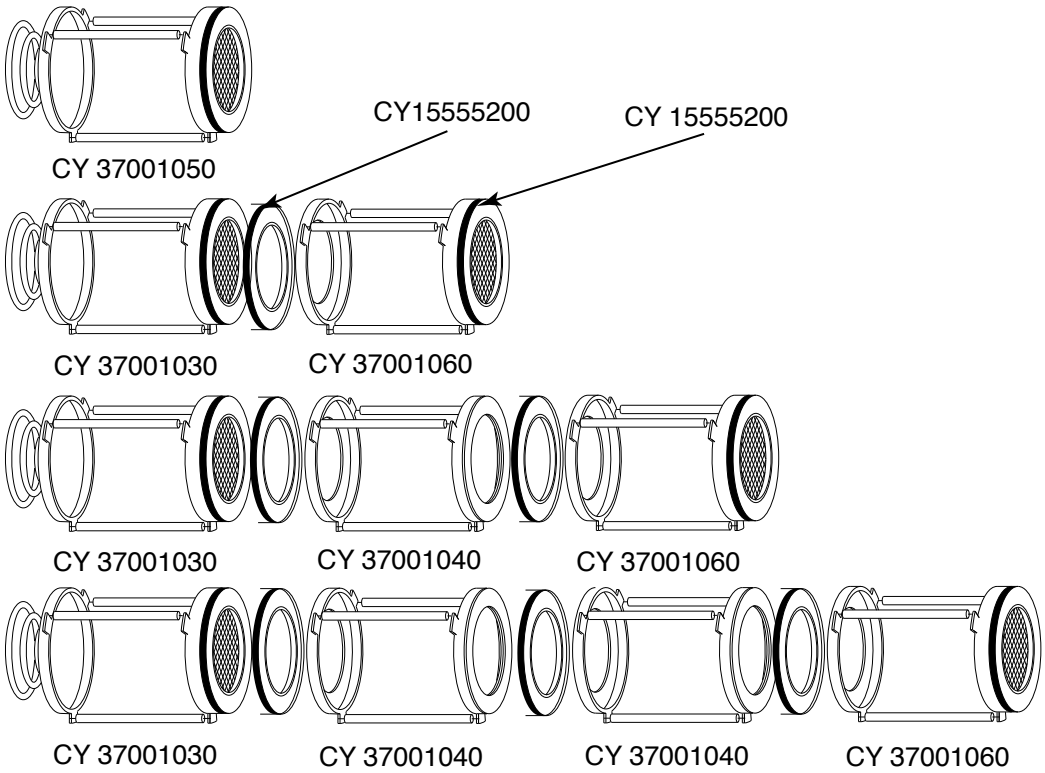

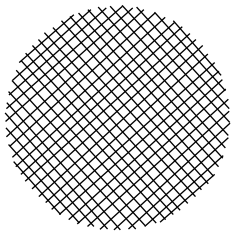

- Adaptador filtro de salida para ACY :
  CCY A 48 (Para montar con CCY 48HP, PLATINIUM 48 y CCY 48N).
- El adaptador **CCY A 48** se coloca en la brida superior de los portacartuchos :
  CY 37001050 para los ACY de 1 cartucho
  CY 37001060 para los ACY de varios cartuchos.

CTCY-ES - 6.1-9 / 09-2023

Carcasas filtros con cartuchos reemplazables (línea de aspiración)

→ ACY *(cartuchos correspondientes : CCY 48, PLATINIUM 48)*

■ Piezas de recambio

Referencias CARLY	Marca	Designación	Cantidad
CY 19900411	1	Lote de 8 tornillos de cierre de brida	1
CY 19910411	1	Lote de 8 tornillos inoxidables de cierre de brida	1
CY 10810010	2	Tapón 1/4” NPT fosfatado para brida de cierre	1
CY 33301200	2 + 3 + 5	Brida de cierre con junta y tapón 1/4” NPT	1
CY 37001030	4	Portacartucho (2, 3 y 4 cartuchos)	1
CY 37001040	4	Portacartucho (3 y 4 cartuchos)	1
CY 37001050	4	Portacartucho (1 cartucho)	1
CY 37001060	4	Portacartucho (2, 3 y 4 cartuchos)	1
CY 15555601	5	Junta plana para brida de cierre (roja)	1
CY 15555200	6	Junta plana adhesiva para portacartuchos: CY 37001030, CY 37001040, CY 37001050, CY 37001060	1
CCY A 48	7	Adaptador para portacartucho de salida	1
CY 15555000		Estuche de juntas planas para bridas de carcasas: CARLY y para las principales carcasas del mercado (juntas: 122 x 114 x 1,6 y 114 x 103 x 1,6)	1

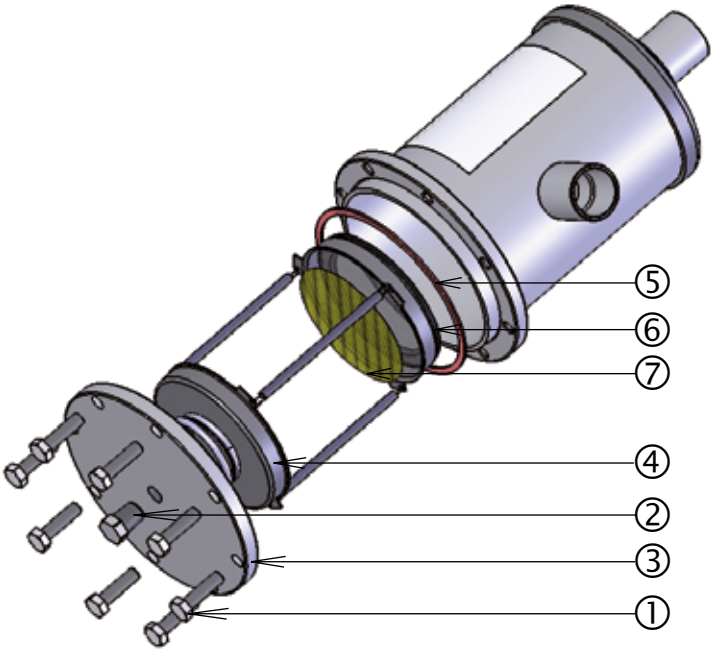

CTCY-ES - 6.1-9 / 09-2023

Carcasas filtros con cartuchos reemplazables (línea de aspiración)

→ ACY *(cartuchos correspondientes : CCY 48, PLATINIUM 48)*

■ Pesos y envases

Referencias CARLY	Masa unitaria kg		Número de piezas por envase
	Con embalaje	Sin embalaje	
ACY 489 S & MMS	4,60	4,35	1
ACY 4811 S/MMS	4,70	4,45	1
ACY 4813 S & MMS	4,85	4,60	1
ACY 4817 S/MMS	5,05	4,80	1
ACY 4821 S & MMS	5,45	5,20	1
ACY 4825 S & MMS	5,75	5,50	1

Referencias CARLY	Masa unitaria kg		Número de piezas por envase
	Con embalaje	Sin embalaje	
ACY 9617 S/MMS	6,70	6,40	1
ACY 9621 S & MMS	6,85	6,55	1
ACY 9625 S & MMS	7,15	6,85	1
ACY 19217 S/MMS	8,90	8,50	1
ACY 19221 S & MMS	9,60	9,20	1
ACY 19225 S & MMS	9,90	9,50	1

CTCY-ES - 6.1-9 / 09-2023

Carcasas filtros con cartuchos reemplazables (línea de aspiración)

→ BACY *(cartuchos correspondientes : CCY 100)*

■ Procedimiento de sustitución de los cartuchos

1 • Aislar la carcasa filtro de aspiración **BACY**.

2 • Purgar la instalación hasta la presión atmosférica (la carcasa debe estar vacía de líquido)

3 • Quitar la brida de cierre.

4 • Quitar los portacartuchos uno tras otro.

5 • Sacar los cartuchos usados.

6 • Limpiar con cuidado los portacartuchos, el adaptador (**CCY A 100**) y el interior del cuerpo de la carcasa.

7 • Cambiar sistemáticamente la junta en la brida de cierre y verificar las juntas de hermeticidad de los portacartuchos

8 • Sacar el cartucho de su embalaje y colocarlo en el portacartucho, alejando por tracción las dos bridas soporte del portacartucho (croquis 1) colocar el adaptador **CCY A 100** en el portacartucho de salida si fuera necesario.

9 • Repetir la operación para cada portacartucho.

10 • Colocar rápidamente los portacartuchos con su cartucho en la carcasa respetando su orden: el primero es el que soporta la verja y eventualmente el adaptador, y el último el que está equipado de un muelle de presión (croquis 2)

11 • Volver a colocar el disco de cierre asegurándose de que el muelle de compresión esté bien colocado y apretar de forma uniforme y progresiva los tornillos de cierre (remitirse al capítulo 115 - **PRECAUCIONES GENERALES de MONTAJE** – Apriete cruzado). Par de apriete máximo de los tornillos: 55 N.m.

12 • Comprobar que la rosca cónica 1/4” NPT de la brida de cierre haya sido obturada herméticamente.

13 • Hacer el vacío en la instalación y verificar la hermeticidad del conjunto antes de volver a colocarlo a presión.

1

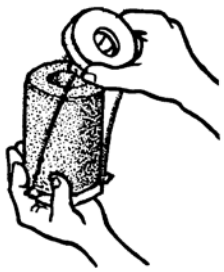

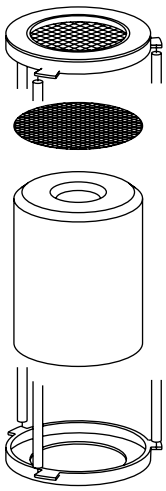

Brida de portacartucho superior con verja de protección salida

Adaptador CCY A

CCY-N

Brida de portacartucho inferior

2

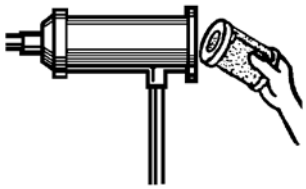

CTCY-ES - 6.1-9 / 09-2023

Carcasas filtros con cartuchos reemplazables (línea de aspiración)

→ BACY *(cartuchos correspondientes : CCY 100)*

■ Tabla de selección

Referencias CARLY	Racores por soldar ODF		Potencia frigorífica kW (1) Utilización temporal con CCY 100 N - CCY 100 F					Potencia frigorífica kW (1) Utilización permanente con CCY 100 I					Número de cartuchos
	pulgada	mm	R22 R407F R407C R404A R448A R449A R452A R507A	R134a R513A R450A R1234ze	R1233zd	R410A	R744	R22 R407F R407C R404A R448A R449A R452A	R134a R513A R450A R1234ze	R1233zd	R410A	R744(2)	
BACY 10021 S	2 5/8		96	88	12	125	166	221	202	22	186	248	1
BACY 10021 MMS		67,0	96	88	12	125	166	221	202	22	186	248	1
BACY 10025 S	3 1/8		108	99	14	140	173	230	210	23	209	258	1
BACY 10025 MMS		80,0	108	99	14	140	173	230	210	23	209	258	1
BACY 10029 S	3 5/8		139	127	18	181	227	301	274	30	269	338	1
BACY 10029 MMS		88,9	139	127	18	181	227	301	274	30	269	338	1
BACY 10033 S	4 1/8		191	175	25	248	304	404	368	40	370	453	1
BACY 10033 MMS		108,0	191	175	25	248	304	404	368	40	370	453	1
BACY 20025 S	3 1/8		143	130	19	186	236	313	285	31	277	351	2
BACY 20029 S	3 5/8		183	166	24	238	299	398	363	40	354	446	2
BACY 20029 MMS		88,9	183	166	24	238	299	398	363	40	354	446	2
BACY 20033 S	4 1/8		255	232	33	332	399	530	482	53	494	594	2
BACY 20033 MMS		108,0	255	232	33	332	399	530	482	53	494	594	2
BACY 40033 S	4 1/8		293	266	38	381	504	670	610	67	568	751	4
BACY 40033 MMS		108,0	293	266	38	381	504	670	610	67	568	751	4

(1) Potencias frigoríficas según la norma ARI 730-2001 para To = 4,4 °C, Tk = 32 °C.
Si condiciones diferentes, véase los factores de corrección capítulo 112.

(2) Potencias frigoríficas Qn para Tk = – 10 °C y To = – 40 °C
Si condiciones diferentes, véase los factores de corrección capítulo 112.

Nota : el diámetro de conexión no debe ser inferior al diámetro de la tubería principal.

CTCY-ES - 6.1-9 / 09-2023

Carcasas filtros con cartuchos reemplazables (línea de aspiración)

→ BACY *(cartuchos correspondientes : CCY 100)*

■ Características técnicas

Referencias CARLY		Tipo de racores (1)	Superficie de filtración cm²	Dimensiones mm Ø1	Ø2 (2)	Ø3	L1	L2	E1	E2
BACY 10021 S	BACY 10021 MMS	3	630	152	156	200	384	300	246	138
BACY 10025 S	BACY 10025 MMS	3	630	152	156	200	394	300	255	130
BACY 10029 S	BACY 10029 MMS	3	630	152	156	200	398	300	260	141
BACY 10033 S	BACY 10033 MMS	3	630	152	156	200	404	300	266	144
BACY 20025 S		3	1260	152	156	200	564	300	422	130
BACY 20029 S	BACY 20029 MMS	3	1260	152	156	200	568	300	426	141
BACY 20033 S	BACY 20033 MMS	3	1260	152	156	200	574	300	432	144
BACY 40033 S	BACY 40033 MMS	3	2520	152	156	200	933	470	780	144

(1) Rúbrica «Planos y características de conexiones» (véase el capítulo 114).

(2) Con soldadura.

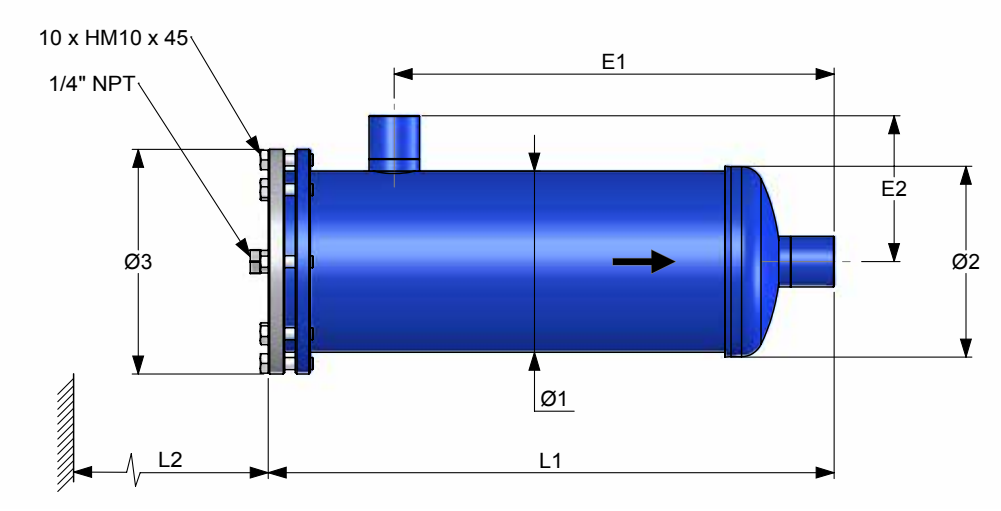

Referencias CARLY		Volumen V L	Presión de servicio máxima PS bar	Presión de servicio (1) PS BT bar	Temperatura de servicio máxima TS maxi °C	Temperatura de servicio mínima TS mini °C	Temperatura de servicio (1) TS BT °C	Categoría CE (2)
BACY 10021 S	BACY 10021 MMS	4,80	33	15	80	-40	-30	I
BACY 10025 S	BACY 10025 MMS	4,90	33	15	80	-40	-30	I
BACY 10029 S	BACY 10029 MMS	5,00	33	15	80	-40	-30	I
BACY 10033 S	BACY 10033 MMS	5,30	33	15	80	-40	-30	I
BACY 20025 S		7,40	25 *	15	80	-40	-30	I
BACY 20029 S	BACY 20029 MMS	7,50	25 *	15	80	-40	-30	I
BACY 20033 S	BACY 20033 MMS	7,80	25 *	15	80	-40	-30	I
BACY 40033 S	BACY 40033 MMS	13,80	33	15	80	-40	-30	II

(1) La presión de servicio está limitada al valor PS BT cuando la temperatura de servicio es inferior o igual al valor TS BT.

(2) Clasificación por volumen, según DEP 2014/68/UE (véase el capítulo 0).

** Presión de Servicio 33 bar posible bajo demanda.*

CTCY-ES - 6.1-9 / 09-2023

Carcasas filtros con cartuchos reemplazables (línea de aspiración)

→ BACY *(cartuchos correspondientes : CCY 100)*

■ Piezas de recambio

Carcasas	Número CARLY y tipo de portacartuchos por utilizar	Número y tipo de juntas utilizadas	
		Juntas para portacartuchos [1]	Juntas para la brida de cierre [2]
BACY 1 cartucho	CY 37003055	1 junta CY 15555620	1 junta CY 15555701
BACY 2 cartuchos	CY 37003030 + CY 37003065	2 juntas CY 15555620	
BACY 3 cartuchos	CY 37003030 + CY 37003040 + CY 37003065	3 juntas CY 15555620	
BACY 4 cartuchos	CY 37003030 + CY 37003040 + CY 37003085	4 juntas CY 15555620	

[1] *Junta suministrada con los portacartuchos*

[2] *Junta suministrada con los cartuchos CCY 100 HP, CCY 100 N, CCY 100 I, CCY 100 F*

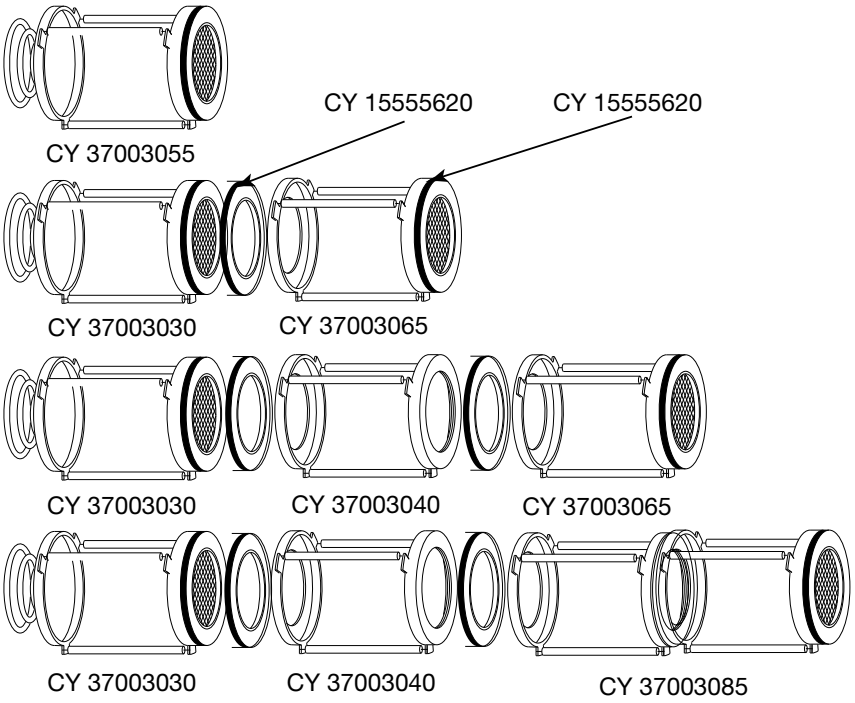

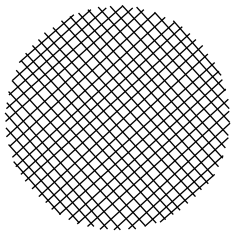

- Adaptador filtro de salida para BACY :
  CCY A 100 (Para montar con CCY 100HP y CCY 100 N)
- El adaptador **CCY A 100** se coloca en la brida superior de los portacartuchos :
  CY 37003055 para los BACY de 1 cartucho
  CY 37003065 o CY 37003085 para los BACY de varios cartuchos.

CTCY-ES - 6.1-9 / 09-2023

Carcasas filtros con cartuchos reemplazables (línea de aspiración)

→ BACY *(cartuchos correspondientes : CCY 100)*

■ Piezas de recambio

Referencias CARLY	Marca	Designación	Cantidad
CY 19900520	1	Lote de 10 tornillos de cierre de brida	1
CY 10810010	2	Tapón 1/4" NPT fosfatado para brida de cierre	1
CY 33301700	2 + 3 + 5	Brida de cierre con junta y tapón 1/4" NPT	1
CY 37003030	4	Portacartucho (2, 3 y 4 cartuchos)	1
CY 37003040	4	Portacartucho (3 y 4 cartuchos)	1
CY 37003055	4	Portacartucho (1 cartucho)	1
CY 37003065	4	Portacartucho (2 y 3 cartuchos)	1
CY 37003085	4	Portacartucho (4 cartuchos)	1
CY 15555701	5	Junta plana para brida de cierre (roja)	1
CY 15555620	6	Junta plana adhesiva para portacartuchos: CY 37003030 - CY 37003040 - CY 37003055 - CY 37003065 - CY 37003085	1
CCY A 100	7	Adaptador para portacartucho de salida	1

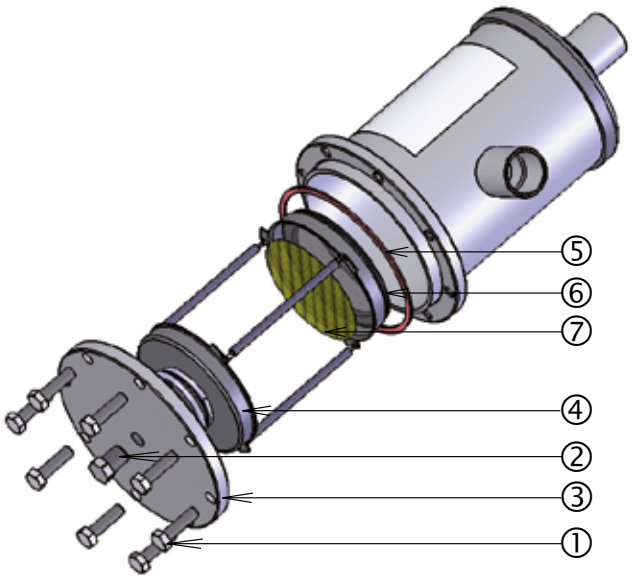

■ Pesos y envases

Referencias CARLY	Masa unitaria kg		Número de piezas por envase
	Con embalaje	Sin embalaje	
BACY 10021 S & MMS	13,30	12,70	1
BACY 10025 S & MMS	13,40	12,80	1
BACY 10029 S & MMS	13,50	12,90	1
BACY 10033 S & MMS	14,40	13,80	1
BACY 20025 S	16,40	15,70	1
BACY 20029 S & MMS	16,60	15,90	1
BACY 20033 S & MMS	16,90	16,20	1
BACY 40033 S & MMS	23,80	22,90	1